finder®
SWITCH TO THE FUTURE

Prises modulaires pour armoires électriques

SÉRIE
7U

Armoires de commande et tableaux électriques

Armoires de contrôle

Prises modulaires pour armoires électriques

Type 7U.01.8.230.00x0
- Grise

Type 7U.01.8.230.00x2
- Jaune

- Disponible avec ou sans LED d'indication de présence tension
- Versions pour le marché français
- Courant jusqu'à 16 A
- Montage sur rail 35 mm (EN 60715)

7U.01
Screw terminals

		NEW 7U.01.8.230.00x0	NEW 7U.01.8.230.00x2
		• Couleur grise RAL 7035 • Prise française 16 A	• Couleur jaune RAL 1021 (voir note de sécurité) • Prise française 16 A
Pour le schéma d'encombrement voir page 6			
Caractéristiques de l'alimentation			
Tension nominale (U_N)	V AC (50/60 Hz)	230	230
Courant nominal (I_N)	A	16	16
Caractéristiques générales			
Type de raccordement		Bornes à cage	
Température ambiante	°C	–40…+70	–40…+70
Catégorie de protection environnementale		II	II
Indice de protection		IP 20	IP 20
Homologations (suivant les types)		CE UK CA	

Codification

Exemple : série 7U, prise modulaire pour armoires électriques, couleur grise, version française, 230 V AC, avec LED d'indication de présence tension.

7	U	.	0	1	.	8	.	2	3	0	.	0 (A)	0 (B)	1 (C)	0 (D)

Série

Type
00 = Schuko + système italien 10/16 A
01 = Versions pour le marché français 16 A

Type d'alimentation
8 = AC (50/60 Hz)

Tension d'alimentation
230 = 230 V

C: LED
0 = Sans LED d'indication de présence tension
1 = Avec LED d'indication de présence tension

D: Couleur
0 = Grise RAL 7035
2 = Jaune RAL 1021

Caractéristiques générales

Raccordement		Fil rigide	Fil souple
Capacité de connexion maxi des bornes	mm²	1 x 10 / 2 x 6	1 x 10 / 2 x 6
	AWG	1 x 8 / 2 x 10	1 x 8 / 2 x 10
Capacité de connexion mini des bornes	mm²	1 x 0.5	1 x 0.5
	AWG	1 x 20	1 x 20
Longueur de câble à dénuder	mm	9	
Couple de serrage	Nm	0.5	

Schéma de raccordement

Type 7U.0x

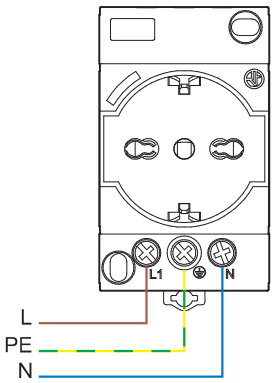

Risque de choc électrique

Note de sécurité

Dans les parties d'une installation où un équipement reste sous tension après l'arrêt du disjoncteur principal, cet équipement doit être conforme à la norme DIN VDE 0105-1 et IEC 204-1/EN 60204-1/DIN VDE 0113 section 1, ainsi qu'à la réglementation en matière de sécurité VBG 4.
Pour cette application, vous devez utiliser une prise modulaire jaune.

Schémas d'emcombrement
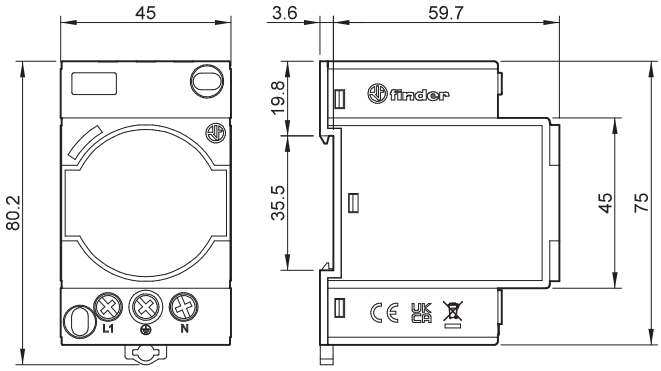
Type 7U.0x
Bornes à cage