CARACTÉRISTIQUES TECHNIQUES

Protection contre la corrosion par anode magnésium .

Livré avec raccord diéléctique tournant 3/4" .

La commande Aquastat est disponible en option sur les PECS à serpentin sur socle et sur les verticaux muraux.

PECS À SERPENTIN OPTIMISÉ

Classe énergétique B grâce à l'isolation de la cuve renforcée (mousse 0% CFC).

Cuve, corps de chau e et serpentin émaillés conformes aux normes d'hygiène.

Gamme kitable en résistance stéatite TC (sans vidange de la cuve) pour une utilisation quand la chaudière est à l'arrêt. Le kit comprend un interrupteur été/hiver.

Conception anti-legionellose grâce à la position basse du serpentin .

Insertion facilitée de la sonde de régulation ECS de la chaudière (emplacement dédié).

Fonctionnement possible uniquement avec un circulateur .

PECS À ÉCHANGEUR ANNULAIRE MULTIPOSITION

Échangeur annulaire à faible perte de charge et fonctionnement possible en thermosiphon (sans pompe de charge).

Isolation en mousse polyuréthanne 0 % CFC.

Échangeur annulaire et cuve émaillés conformes aux normes d'hygiène.

Installation verticale ou horizontale .

COTES D'INSTALLATION

VERTICAL MURAL À ÉCHANGEUR SERPENTIN OPTIMISÉ

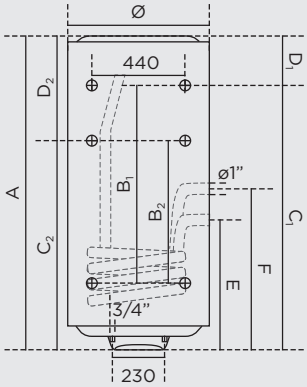

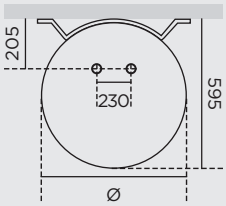

STABLE À ÉCHANGEUR SERPENTIN OPTIMISÉ

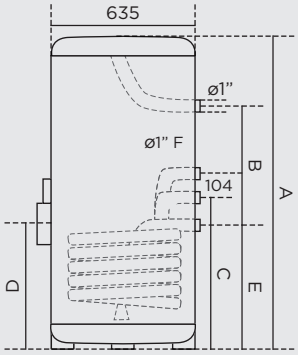

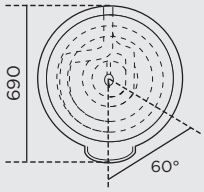

PRÉPARATEUR D'EAU CHAUDE À ÉCHANGEUR ANNULAIRE MULTIPOSITION

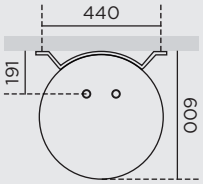

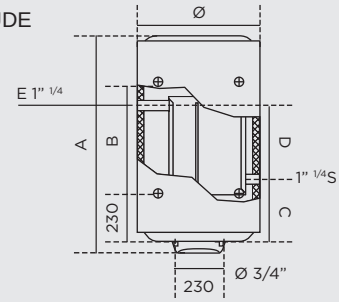

DIMENSIONS ET RÉFÉRENCES

	Capacité (L)	Puissance échangeur (kW) (1)	Temps de préchauffage min. 55°C (1)	Temps de préchauffage min. 30°C (1)	Débit horaire (L) (1)	Débit en 10 mn (L) (1)	Consommation d'entretien (kWh/24h à 65°C)	Dimensions (mm) ø	A	B_1	B_2	C_1	C_2	D_1	D_2	E	F	Poids à vide (kg)	Classe Énergétique	Référence
PECS à échangeur serpentin optimisé vertical mural ø 575	100	19,3	30	13	476	162	0,86	575	835	500	320	685	505	150	330	375	480	38	B	884 410
	150	25,6	35	15	631	242	1,15	575	1150	800	500	985	685	165	465	435	540	49	B	884 411
	200	25,6	46	24	631	272	1,40	575	1470	800	700	985	885	485	585	435	540	59	B	884 412
PECS à échangeur serpentin optimisé stable ø 635	200	43,2	28	12	1064	326	1,31	635	1245	559	-	526	-	480	-	405	-	70	B	886 406
	295	49	38	15	1230	489	1,64	635	1740	1013	-	570	-	522	-	448	-	100	B	896 406

	Capacité (L)	Puissance échangeur (kW) (2)	(3)	Temps de chauffe (mn) Δt (2)	50° (3)	Puissance électrique (W)	Temps de chauffe électrique (2)	Débit maxi (L) 1h (2)	10mn (2)	1h (3)	10mn (3)	Perte de charge (mBar) (2)	Consommation d'entretien (kWh/24h à 65°C)	Dimensions (mm) ø	A	B	C	D	Poids à vide (kg)	Classe Énergétique	Référence
PECS à échangeur annulaire multiposition ø 570	100	18	11,9	30	47	-	-	444	145	290	131	15	1,28	570	745	320	300	175	42	C	874 431
	150	26	17,5	30	50	en option 2200 mono	-	642	235	426	217	21	1,58	570	995	500	300	340	56	C	874 432
	200	29	19,2	30	50	en option 2200 mono	-	708	302	468	282	25	1,96	570	1250	700	300	460	70	C	874 433
PECS à échangeur annulaire mixte multiposition ø 570	150	26	17,5	30	50	2200 mono	2h50	642	235	426	217	21	1,58	570	995	500	300	340	56	C	874 434
	200	29	19,2	30	50	2200 mono	5h15	708	302	468	282	25	1,96	570	1250	700	300	460	70	C	874 435

(1) Température primaire à 90°C, débit 2 m³/h, température secondaire 10/45°C, stockage à 60°C.
(2) Montage avec pompe de charge - Température primaire à 90°C, secondaire à 45°C, débit 2 m³/h - Abattement de 10 % pour la version horizontale. (3) Montage en thermosiphon. Température primaire à 90°C, secondaire à 45°C, débit 2 m³/h - Abattement de 10 % pour la version horizontale.

ACCESSOIRES

Kit Aquastat (réf. 900 275).

Trépied universel 50 à 200 L (réf. 900 991).

Kit électrique : consulter le guide Pro.

CE | Kitable TC (échangeur serpentin optimisé uniquement) | IP 24 (stable) | IP 25 (vertical mural) | Fabriqué en France

THERMOR ZA CHARLES BEAUHAIRE • 17, RUE CROIX FAUCHET
BP 46 • 45141 SAINT-JEAN-DE-LA-RUELLE

Thermor
connecté à vous

Novembre 2023 - Réf. P32229 - SCGA réseau THERMOR - SAS au capital de 150 000 €, locataire gérant, RCS La Roche-Sur-Yon n°538 485 384 - EFIL WWW.EFIL.FR / 20220821