Code produit

FE03005

# GÂCHE MOD.6000A GRIS

| Référence | EAN |
| --- | --- |
| 3005 | 8424299030050 |

## La description.

La description

**En saillie.**

La gâche électrique est un dispositif qui est installé dans l'encadrement de la porte pour contrôler son ouverture à distance à l'aide d'un mécanisme électrique. Dans une installation de portier électronique, il est possible d'activer la gâche de la porte d'entrée du bâtiment et ainsi autoriser l'accès du visiteur à partir du téléphone ou moniteur du logement en appuyant sur le bouton « clé » de la gâche. La gâche en saillie se compose d'un mécanisme électrique et d'une gaine.
MOD.6000
EN SAILLIE AVEC ENTRÉE DE SERRUREGâche en saillie avec fixation invisible, RÉVERSIBLE, pour des portes avec serrure équipée d'un verrou. Ne permet pas le fonctionnement inversé ni la version MAX.

Réversible (DIN Droite ou DIN Gauche).
Permet l'ouverture à droite comme à gauche.
Symétrique.
Permet de changer de main en conservant la symétrie du corps.
NORME DIN
La NORME DIN définit le sens d'ouverture de la porte et désigne le type de gâche installé.
Observation de la porte du côté où les charnières sont visibles :

- Si les charnières se trouvent à gauche de l'observateur, il s'agit d'une gâche DIN Gauche.
- Si les charnières se trouvent à droite de l'observateur, il s'agit d'une gâche DIN Droite.

Il existe plusieurs mécanismes de gâche, selon le TYPE DE FONCTIONNEMENT requis. TIPO A_AUTOMATIQUE 12 Vac :

- A (Fonctionnement automatique et activation à 12 Vac) : la gâche est débloquée automatiquement en recevant une impulsion de tension de 12 Vac. La gâche se bloque de nouveau une fois qu'il n'y a plus de tension et la porte s'ouvre et se referme de façon mécanique. Pour une bonne installation, le téton automatique doit subir une pression de 3 mm sous l'effet du glissement de la porte une fois celle-ci fermée.

Détails techniques supplémentaires

Consommation:

- N, A 12 Vac:980 mA
- N-412 12 Vdc:200 mA.
- N-512 12 Vdc:150 mA.

## Des détails.

| Dimensions du produit (hauteur x largeur x profondeur) mm | Poids du produit emballé (kg) | Dimensions de l'emballage (cm) | VP technologie |
|---|---|---|---|
| 132(V)x51,4(H)x62(P) | 0.598 | 5,5x13,5x6,5 | GENERICA |

Accessoires

F05288
PULSADOR SUPERFICIE (SBUTTON 5)

F04802
ALIMENTATION DIN4 230VAC/12VAC-1A

F05287
BOUTON ENCASTRÉ (BOUTON 1)

F03491
RELAI CARRIL DIN 12 VDC 12A

F02013
RELAIS FONCTIONS SUPPLÉMENTAIRES

FE01076
SENSEUR MAGNETIQUE SURFACE
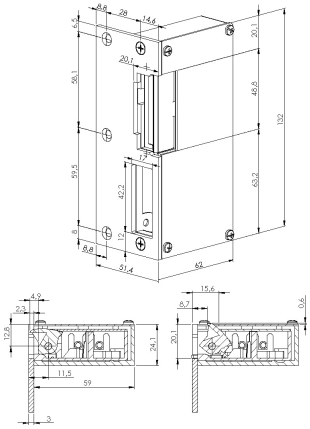
Image des dimensions