2180 - Forum AVEC VERRE - 1 MODULE - symétrique MS

Code: 412602-00

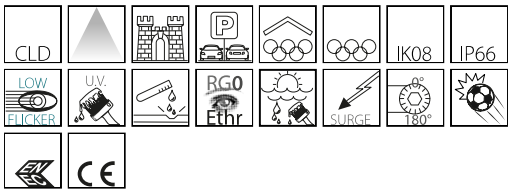

Forum est le projecteur idéal pour toutes les solutions d'éclairage exigeant un rendement élevé, un contrôle optimal de la lumière, une installation simple et une longue durée de vie. Désormais, grâce à sa nouvelle version avec verre de protection, il devient l'appareil parfait pour une installation dans des zones ou environnements poussiéreux.
L'extraordinaire polyvalence de ses optiques facilite l'adaptabilité aux multiples exigences d'application pour garantir, dans toutes les conditions, une performance supérieure à celle des projecteurs traditionnels.
Ce projecteur Disano doit son succès non seulement à la grande variété des solutions proposées et à ses caractéristiques techniques d'excellence, mais également à ses matériaux et composants électroniques qui ont été sélectionnés avec minutie pour garantir la sécurité totale en cours de fonctionnement : résistance aux chocs mécaniques (y compris accidentels) et thermiques, et aux agents atmosphériques. Forum adopte, en effet, des solutions techniques qui améliorent sa sécurité d'utilisation, dont entre autres le contrôle automatique de la température et la protection contre les surtensions.
Disponible en version à un, deux ou trois modules, il est équipé d'optiques variées pour remplir absolument tous les critères d'éclairage dans les structures intérieures et extérieures de n'importe quelle taille et complexité.
Enfin et surtout, la technologie LED de dernière génération dont est équipé ce projecteur, est de plus en plus recherchée pour l'éclairage de stades, d'infrastructures et de grandes installations, parce qu'elle consomme moins d'énergie, tout en optimisant la scénographie lumineuse (DMX) et en assurant une lumière de qualité en faveur de la sécurité et du bien-être visuel.

INFORMATIONS GÉNÉRALES

Article	2180 - Forum AVEC VERRE - 1 MODULE - symétrique MS
Code	412602-00

DIMENSIONS ET POIDS

Longueur (mm)	610 mm
Largeur (mm)	208 mm
Hauteur (mm)	286 mm
Poids (Kg)	15 kg

INSTALLATION

Surface d'exposition au vent (mm)	L 28000 mm², F 133000 mm²

CARACTÉRISTIQUES ÉLECTRIQUES ET CONTRÔLES

Type de tension	AC
Tension min. (V)	220 V
Tension max. (V)	240 V
Fréquence min. (Hz)	50 Hz
Fréquence max. (Hz)	60 Hz
Fréquence (Hz)	50 Hz
Sigle alimentation	CLD
Câblage	alimentation 220-240V 50/60Hz, avec driver externe IP66 sur luminaire pour la version avec 1-2 modules LED.
Facteur de puissance	≥0.92
Courant nominal	780 mA
Protection contre les surtensions (commune) (EN 61547)	6 kV, 6 kV
Classe d'isolation	Classe I
Contrôle et réglage	Aucun

Pour toute information technique, contacter le service d'études et de conseils. Le flux lumineux sortant mentionné est le flux lumineux du luminaire, avec une tolérance de ± 10 % par rapport à la valeur indiquée. La puissance absorbée totale ne dépasse pas 10 % de la valeur indiquée. Des modifications et des optimisations peuvent être apportées aux données techniques en raison de la rapidité de l'évolution technologique. Saturday, March 29, 2025

2180 - Forum AVEC VERRE - 1 MODULE - symétrique MS

Code: 412602-00

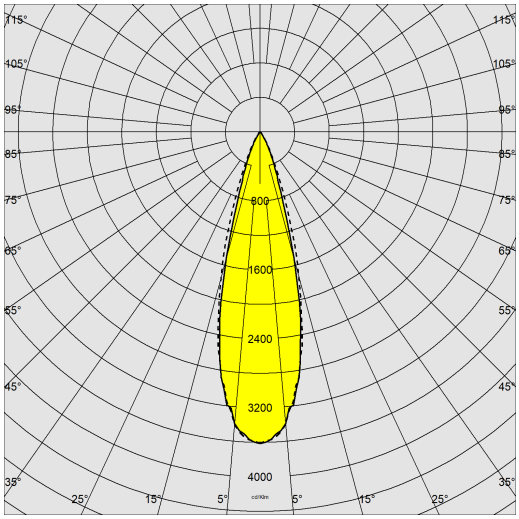

DONNÉES PHOTOMÉTRIQUES

Type distribution	Symétrique faisceau intensif
Source lumineuse	LED
CRI	70
Flux lumineux (sortant) (lm)	59000 lm
Puissance absorbée (totale) (W)	442 W
CCT	4000 K
Efficacité lumineuse (lm/W)	133 lm/W
Low Flicker	luminaire avec flicker très limité : lumière uniforme pour une plus grande sécurité visuelle.
Maintien du flux lumineux LED	145000 hr, L 70, B 20

CARACTÉRISTIQUES MÉCANIQUES

Résistance aux chocs mécaniques (IK)	IK08
IP	66
Température ambiante - Min.	-40 °C
Température ambiante - Max.	40 °C

Pour toute information technique, contacter le service d'études et de conseils. Le flux lumineux sortant mentionné est le flux lumineux du luminaire, avec une tolérance de ± 10 % par rapport à la valeur indiquée. La puissance absorbée totale ne dépasse pas 10 % de la valeur indiquée. Des modifications et des optimisations peuvent être apportées aux données techniques en raison de la rapidité de l'évolution technologique. Saturday, March 29, 2025

2180 - Forum AVEC VERRE - 1 MODULE - symétrique MS

Code: 412602-00

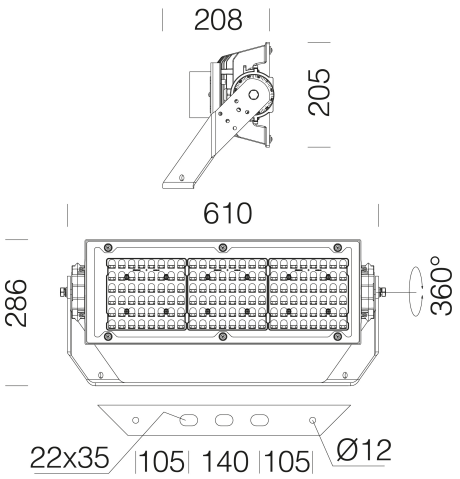

TÉLÉCHARGEMENT

DESSINS

DessinTechnique 2180-81-82-83-24.dxf

MATÉRIAUX ET COULEURS

Corps	aluminium moulé sous pression, avec ailettes de refroidissement.
Optique	polycarbonate métallisé haut rendement lumineux.
Diffuseur	verre trempé ultra clair épaisseur 4 mm résistant aux chocs thermiques et mécaniques (NF EN 12150-1:2001).
Dissipateur	le système de dissipation thermique a été tout spécialement mis au point pour faire fonctionner les LED à des bonnes températures, afin de garantir un rendement/une performance excellent/e et une longue durée de vie.
Peinture	le cycle de peinture poudre, entièrement automatisé, se compose d'une peinture polyester, résistante à la corrosion au brouillard salin et stabilisée aux rayons UV., Anthracite = RAL 7021
Peinture spéciale (SUR DEMANDE)	Sur demande : peinture marine recommandée pour des distances inférieures à 5 km de la mer.
Couleur	Anthracite
Matériel	-étrier en acier galvanisé peint. -connecteur étanche pour une installation rapide sans besoin d'ouvrir l'appareil. -contrôleur automatique de la température avec réarmement automatique. -dispositif de protection conforme NF EN 61547. -soupape anticondensation. -échelle goniométrique.

NORMES ET CONFORMITÉ

Classe de sécurité photobiologique	RG0 Ethr
Marquages et essais	CE, ENEC
Normes de référence	NF EN 60598-1. Degré de protection selon la norme NF EN 60529.
Essai de laboratoire	produits conformes à l'essai de résistance aux chocs de ballon norme DIN 18032-3:2018.
Étiquette-énergie	C

ÉQUIPEMENT

Sur demande	- réglage par driver GRAD 1-10V (de 20 à 100 %) ou DALI - télécommande courant porteur - contrôleur wireless

GARANTIE

Garantie après-vente	5 yr

Pour toute information technique, contacter le service d'études et de conseils. Le flux lumineux sortant mentionné est le flux lumineux du luminaire, avec une tolérance de ± 10 % par rapport à la valeur indiquée. La puissance absorbée totale ne dépasse pas 10 % de la valeur indiquée. Des modifications et des optimisations peuvent être apportées aux données techniques en raison de la rapidité de l'évolution technologique. Saturday, March 29, 2025

2180 - Forum AVEC VERRE - 1 MODULE - symétrique MS

Code: 412602-00

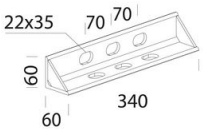

345 Étrier mural

Pour toute information technique, contacter le service d'études et de conseils. Le flux lumineux sortant mentionné est le flux lumineux du luminaire, avec une tolérance de ± 10 % par rapport à la valeur indiquée. La puissance absorbée totale ne dépasse pas 10 % de la valeur indiquée. Des modifications et des optimisations peuvent être apportées aux données techniques en raison de la rapidité de l'évolution technologique. Saturday, March 29, 2025