87045 LIMOGES Cedex
Téléphone : 05 55 06 87 87 – Télécopie : 05 55 06 88 88

Goulottes DLP PVC et accessoires de Finition

Référence(s) : 10401/02/11/12/21 à 23/24/27/28/29/32/33/52/53/59/61 à 10465/67/69/70/72/73/75/76, 10520 à 22/24/26/82/83/84, 10601 à 03/05 à 07/19/21 à 23/35/36/38/39/50/58/91/92/95/96, 10700 à 03/05 à 08/10/11/22/35 à 40/63 à 65/67/84 à 86/89/90/92, 10793/95/96/98, 10800 à 02/04/06, 30698, 30897/99, 30949

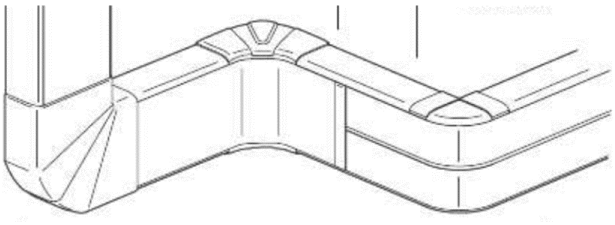

SOMMAIRE PAGES

1.Gamme	**1 à 3**
2.Accessoires de finition	**3 à 7**
3.Support d'appareillage	**8 à 11**
4.Accessoires complémentaires	**11 à 17**
5.Caractéristiques techniques	**18 à 20**
6.Caractéristiques matières	**20**

1. GAMME

Le système de distribution DLP goulottes offre :

- des installations parfaitement modulables dans le temps.
- la distribution, la protection et la dérivation des différents fils et câbles dans une installation électrique (préservation de l'accès séparé aux différents types de courant forts/faibles même dans les angles)
- des profilés, des accessoires de finition et de cheminement (embout, joint de couvercle, joint de corps, angle intérieur, angle extérieur, angle plat, dérivation).
La fixation du corps est facilitée par l'alignement des profilés réalisable à l'aide des cloisons, des couvercles ou des joints de corps à éclisse.
- Réponds aux exigences de fiabilité, de sécurité et de performance technique en réponse à la norme EN 50085-2-1 (IP 40, IK 07)

1.1. Goulottes DLP monobloc

Goulotte monobloc :
Corps livré avec couvercle(s) sous une seule référence.

Présentée en longueur de 2m.
Fixation par :
-collage (cartouche de colle néoprène pour pistolet réf. 30949)
-chevilles pour fixation immédiate (sans vis ni clou réf. 30899)
-chevilles rapide DLP (pour cloisons en plaque de plâtre épaisseur 10mm mini réf. 30897)
-embout Spit (permet la fixation rapide des profilés réf. 10695)
-vis, clous…
Découpe à l'aide d'une scie (type scie à métaux) et d'une boîte à coupe (réf.30698)
Cloisons intégrées (pas de pose supplémentaire)
Possibilité d'adapter des cloisons de séparation amovibles.
Profilés livrés avec des couvercles.
Couvercle unique pour toutes les dimensions=une seule série d'appareillage.

1. GAMME (suite)

1.1. Goulottes DLP monobloc (suite)

Nombre de compartiments	Largeur couvercle	Section (mm)	Réf.
	65	35 x 80	104 61
	65	50 x 80	104 62
	65	50 x 105	104 24
	65 65	50 x 150	104 27
	40 65 40	50 x 170	104 67
	65 65 65	50 x 220	104 28
	85	35 x 105	104 63
	85	50 x 105	104 64
	65 85	50 x 195	104 70
	130	50 x 150	104 65
	180	50 x 195	104 69
	130	65 x 150	104 75
	180	65 x 195	104 76

1. GAMME (suite)

1.2. Goulottes DLP évolutive

Goulotte évolutive :
Système à composer selon les spécificités du chantier.

Présentée en longueur de 2m sans couvercle.
Fixation par :
-collage (cartouche de colle néoprène pour pistolet réf. 30949)
-chevilles pour fixation immédiate (sans vis ni clou réf. 30899)
-chevilles rapide DLP (pour cloisons en plaque de plâtre épaisseur 10mm mini réf. 30897)
-embout Spit (permet la fixation rapide des profilés réf. 10695)
-vis, clous…
Découpe à l'aide d'une scie (type scie à métaux) et d'une boîte à coupe (réf.30698)
Possibilité d'adapter des cloisons de fractionnement et de séparation amovibles.
Applications universelles, solutions ouvertes (montage du programme Mosaic, Programme Plexo, Hypra, Lexic etc…)
Coloris blanc
Solidarisation du corps et du couvercle par clipsage (démontage à l'aide outil ex : tournevis)

Nombre de compartiments	Largeur couvercle	Section (mm)	Réf.
1	40	35 X 60	104 01
	40	50 X 60	104 02
	65	35 x 80	104 11
	85	35 x 105	104 21
	85	50 x 80	104 12
	85	50 x 105	104 22
	85	65 x 105	104 23
	130	50 x 150	104 32
	130	65 x 150	104 33
	180	50 x 195	104 52
	180	65 x 195	104 53
2	65 65	65 x 150	104 33
	85 85	50 x 195	104 52
	85 85	65 x 195	104 53
	65 130	65 x 220	104 59
3	65 40 65	50 x 195	104 52
	65 40 65	65 x 195	104 53
	65 65 65	65 x 220	104 59

1. GAMME (suite)

1.3. Couvercle souple

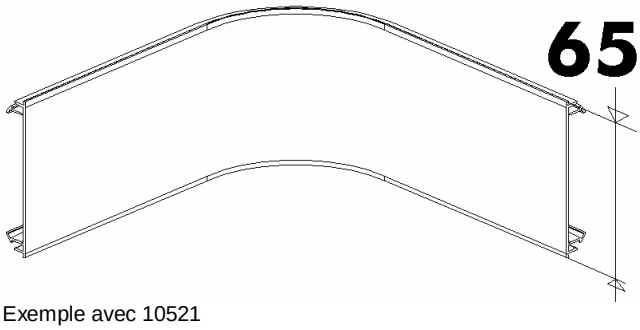

Exemple avec 10521

Couvercles présentés en longueur de 2 m.
Découpe à l'aide d'une scie (type scie à métaux) et d'une boîte à coupe (réf. 30698)
- se fixe sur l'ensemble du profilé y compris dans les angles intérieur ou extérieur (il suit la configuration du chantier).
- clipsage aisé même dans les angles et déclipsage à l'aide d'un outil pour préserver la sécurité de l'installation.
- les couvercles souples de l'offre DLP permettent d'obtenir un système plus évolutif, flexible, avec une nouvelle esthétique et permettant une parfaite séparation des courants.
Coloris blanc

Cotes d'encombrement.

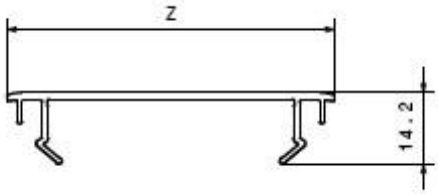

Couvercles de goulottes réf. :
10401/02/11/12/21/22/24/27/28/32/33/52/53/59/62

Références	Z(mm)	épaisseur
10520	40	1.5mm
10521	65	1.5mm
10522	85	1.5mm
10524	130	1.8mm
10526	180	1.9mm

Solidarisation du corps et du couvercle par clipsage (démontage à l'aide d'un outil ex. : tournevis)

1. GAMME (suite)

1.4. Cloisons

Cloisons de séparation réf. 10582/83/84

Présentée en longueur de 2m.
Coloris blanc
Permet la séparation de différents types de courants (secteur, téléphone, informatique…)
Solidarisation avec le corps de la goulotte par clipsage pour les réf. 10582/83 et par collage pour la réf. 10584.

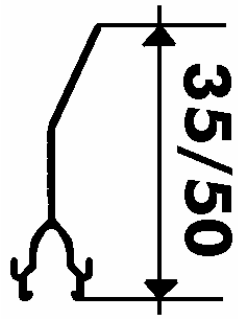

ref 10582

Références	Utilisables avec les références
10582	10412/21/22/24/27/28/32/52/62/67/70
10583	10433/53/59
10584	10401/02/11/21

Cloisons de fractionnement réf. 10472/73

Présentée en longueur de 2m.
Coloris blanc
Permet le fractionnement et la séparation de différents types de courants (secteur, téléphone, informatique…)
Solidarisation avec le corps de la goulotte par clipsage.

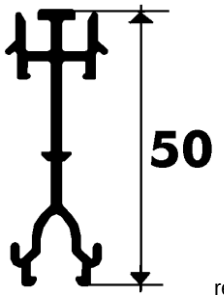

ref 10472

Références	Utilisables avec les références
10472	10422/32/70
10473	10433/53/59

2. ACCESSOIRES DE FINITION.

2.1. Embout réf.10700/01/02/03/05/06/07/08/10/11/22

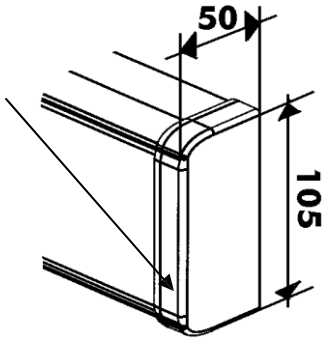

Permet d'obstruer l'extrémité de la goulotte :
- respect de l'indice de protection
- amélioration de l'esthétique (recouvrement de la coupe)

Montage sur le corps de la goulotte par l'avant, par emboîtement et vissage.

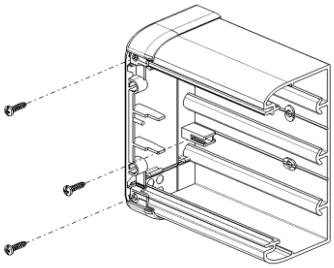

Montage sur goulotte avec ou sans cloison.
Pour simplifier l'offre certains embouts peuvent se monter sur des goulottes d'épaisseurs différentes.
Le capot de finition est fixé à l'embout (avec lien imperdable)
Coloris blanc

Cotes d'encombrement.

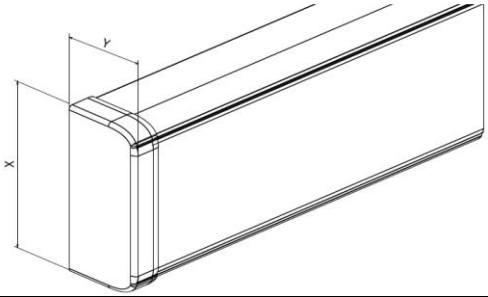

Références	X (mm)	Y(mm)	Pour les références
10700	105	50	10424
10701	105	35	10421
10702	105	50	10422
10703	150	50	10432/27
10705	220	50	10428
10706	150	65	10433
10707	195	65	10453
10708	220	65	10459
10710	170	50	10467
10711	195	50	10470
10720	60	35/50	10401/02
10722	80	35/50	10411/12/62

2. ACCESSOIRES DE FINITION (suite)

2.2. Angles intérieurs variables réf. 10601/02/03/05/06/07/50/58

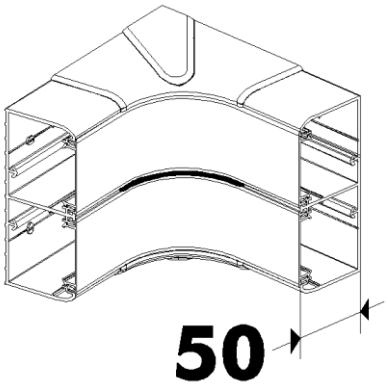

Permet la jonction en angle intérieur de deux morceaux de goulottes de même section :
- évite la coupe d'onglet sur la goulotte
- respect de l'indice de protection
- améliore l'esthétique (recouvrement de la coupe et pas ou peu de surépaisseur)

Pour info, les supports d'appareillage ne doivent pas être installés au mini à 100mm de chaque côté du bord des angles.
Montage sur le corps de la goulotte par clipsage (meilleure accroche des angles aux profilés).
Montage sur la goulotte avec ou sans cloison de fractionnement ou de séparation.
Permet de réaliser des angles intérieurs de 80 à 100°.
Les angles intérieurs comprennent les 2 éléments pour partie haute et basse de la goulotte entre lesquels se fixe le couvercle souple.
Pour simplifier l'offre certaines références d'angles sont livrées avec des jonctions de cloison (dans le cas des profilés à plusieurs compartiments).

Coloris blanc

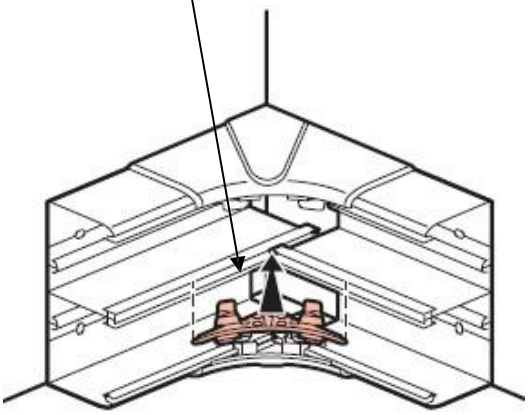

Références	X(mm)	Jonction de Cloison	Pour références
10601	35	0	10401/11/21
10602	50	0	10402/12/22/32/62
10603	65	0	10433/53
10605	50	0	10424
10606	50	1	10427/70
10607	65	1	10433/53/59
10650	50	2	10428/67
10658	65	2	10453/59

2. ACCESSOIRES DE FINITION (suite)

2.3. Angles extérieurs variables réf. 10619/21/22/23/35/36/38/39

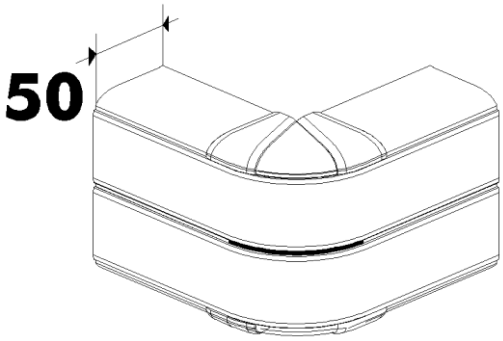

Permet la jonction en angle extérieur de deux morceaux de goulottes de même section :
- évite la coupe d'onglet sur la goulotte
- respect de l'indice de protection
- améliore l'esthétique (recouvrement de la coupe et pas ou peu de surépaisseur)

Pour info, les supports d'appareillage ne doivent pas être installés au mini à 100mm de chaque côté du bord des angles.
Montage sur le corps de la goulotte par clipsage (meilleure accroche des angles aux profilés).
Montage sur la goulotte avec ou sans cloison de fractionnement ou de séparation.
Permet de réaliser des angles extérieurs de 60 à 120°.
Les angles extérieurs comprennent les 2 éléments pour partie haute et basse de la goulotte entre lesquels se fixe le couvercle souple.
Pour simplifier l'offre certaines références d'angles sont livrées avec des jonctions de cloison (dans le cas des profilés à plusieurs compartiments).

Coloris blanc

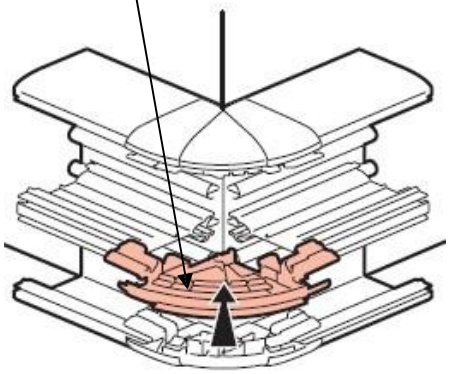

Références	X(mm)	Jonction de Cloison	Pour références
10619	50	0	10424
10621	35	0	10401/11/21
10622	50	0	10402/12/22/32/62
10623	65	0	10433/53
10635	50	1	10427/70
10636	65	1	10433/53/59
10638	50	2	10428/67
10639	65	2	10453/59

2. ACCESSOIRES DE FINITION (suite)

2.4. Angles plats variables réf.10767/84/85/86/89/90/92/93/95/96/98

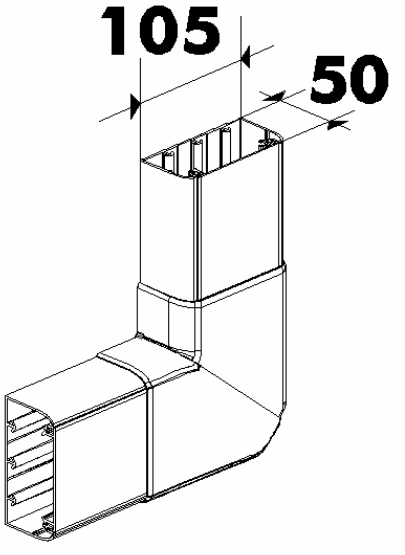

Permet la jonction en angle plat de deux morceaux de goulottes de même section :
- évite la coupe d'onglet sur la goulotte
- conserve la répartition des différents courants
- respect de l'indice de protection
- améliore l'esthétique (recouvrement de la coupe)

Montage sur le corps de la goulotte par clipsage.
Montage sur la goulotte avec ou sans cloison de fractionnement ou de séparation.
Permet de réaliser des angles plats variables (90°+ /- 2.5°).

Coloris blanc

Platine

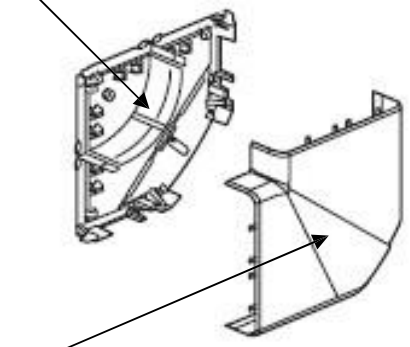

Capot

Références	Profilés	Pour références
10767	80x35/50	10411/12/62
10784	105x35	10421
10785	105x50	10422
10786	105x50	10424
10789	150x50	10427/32
10790	150x65	10433
10792	195x50	10470
10793	195x65	10453
10795	220x50	10428
10796	220x65	10459
10798	170x50	10467

2. ACCESSOIRES DE FINITION (suite)

2.5. Dérivations planes réf.10735/36/37/38/39/40

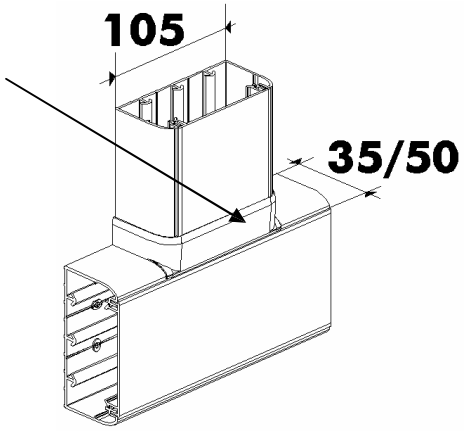

10735 : Permet la dérivation vers un profilé largeur 80mm
10736 : Permet la dérivation vers un profilé largeur 105mm équipé d'un couvercle 85mm
10737 : Permet la dérivation vers un profilé largeur 105mm équipé d'un couvercle 65mm
10738 : Permet la dérivation vers un profilé largeur 105mm profondeur 50mm
10739 : Permet la dérivation à partir d'un profilé largeur 105mm équipé d'un couvercle 65mm vers un profilé largeur 80mm
10740 : Permet la dérivation à partir d'un profilé largeur 105mm équipé d'un couvercle 65mm vers un profilé largeur 105mm équipé d'un couvercle 65mm

Permet la jonction en Té de deux goulottes.
Respect de l'indice de protection.
Améliore l'esthétique (recouvrement de la coupe)
Montage sur le corps de la goulotte par clipsage
Coloris blanc

Tableau des dérivations planes utilisables avec les réf.

Références profilé	Dérivation vers profilé Largeur 80mm	Dérivation vers profilé Largeur 105mm
10462	10735	-
10424	10739	10740
10427	10735	10736/37
10428	10735	10736/37
10411	10735	-
10412	10735	-
10421	10735	10736
10422	10735	10736/37
10432	10735	10736/37
10433	10733	10738
10453	10733	10738
10459	10733	10738
10467	10735	10736/37
10470	10735	10736/37

2. ACCESSOIRES DE FINITION (suite)

2.6. Dérivations d'angle pour goulottes DLP monobloc ou évolutive réf. 10763/64/65.

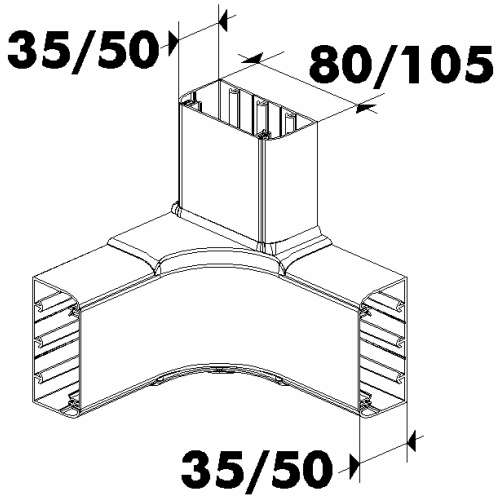

Permet la dérivation dans un angle intérieur sur mur droite ou gauche vers les goulottes 35x80, 35x105, 50x80 ou 50x105 mm.
Respect de l'indice de protection.
Améliore l'esthétique (recouvrement de la coupe)
Montage sur le corps de la goulotte par clipsage
Coloris blanc

Exemple de montage en dérivation d'angle intérieur sur mur gauche
Exemple de montage en dérivation d'angle intérieur sur mur droite

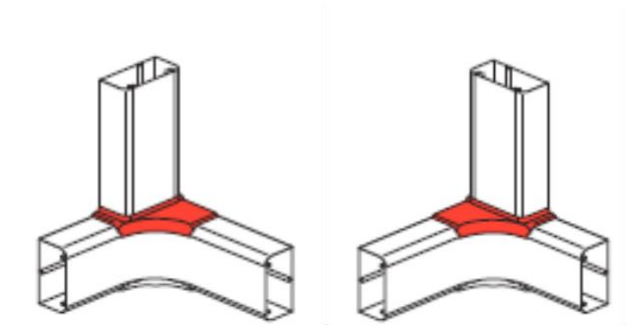

Tableau des dérivations d'angle utilisables avec les réf.
(doit s'associer aux angles intérieurs)

Références profilé	Dérivation d'angle à utiliser	Angles intérieurs
10462	10763	10602
10424	10765	10605
10427	10763	10606
10428	10763	10650
10411	10763	10601
10412	10763	10602
10421	10763	10601
10422	10763	10602
10432	10763	10602/06
10433	10764	10603/07
10453	10764	10603/07/58
10459	10764	10607/58
10467	10763	10650
10470	10763	10606
10401	10761	10601
10402	10763	10602

2.7. Joints de corps réf. 10691/92/96

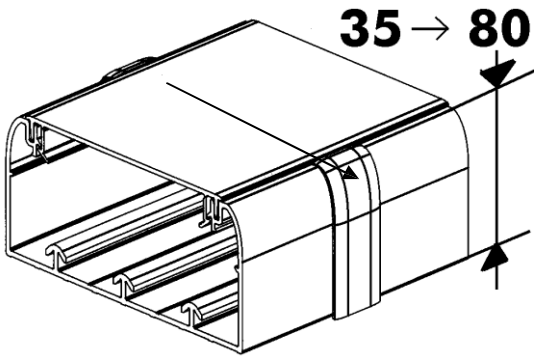

Permet :
- la jonction bout à bout de deux goulottes de même section
- le respect de l'indice de protection
- d'améliorer l'esthétique (recouvrement de la coupe)
- l'alignement des corps en cours d'installation (réf. 10691) et (réf.10696 pour la goulotte 105x50 couvercle 65mm)
- la fixation par adhésif, pose en fin d'installation (réf. 10692)

Pour simplifier l'offre les joints peuvent se monter sur des corps d'épaisseurs différentes.
Les joints de corps sont sécables.

Réf 10692, joint de corps adhésif :

Réf 10691, joint de corps à éclisse :

Réf 10696, joint de corps à éclisse uniquement pour goulotte 105x50 équipé d'un couvercle de 65mm :

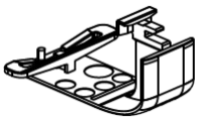

2. ACCESSOIRES DE FINITION (suite)

2.8. Joints de couvercle réf. 10800/01/02/04/06.

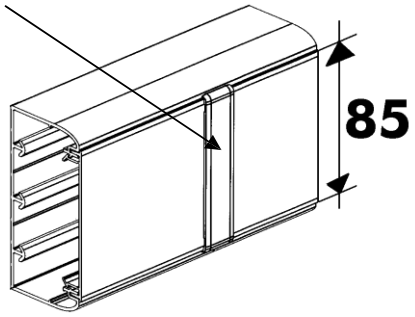

Permet :
- la jonction bout à bout de deux couvercles de même section
- le respect de l'indice de protection
- d'améliorer l'esthétique (recouvrement de la coupe)

Montage de la platine du joint par clipsage sur la goulotte et clipsage du joint sur sa platine.

Joint de couvercle et sa platine livrés avec lien imperdable.
Coloris blanc

Références	Couvercle	Pour références
10800	40	10520
10801	65	10521
10802	85	10522
10804	130	10524
10806	180	10526