legrand®

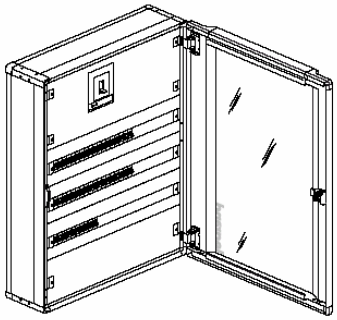

31 8 10

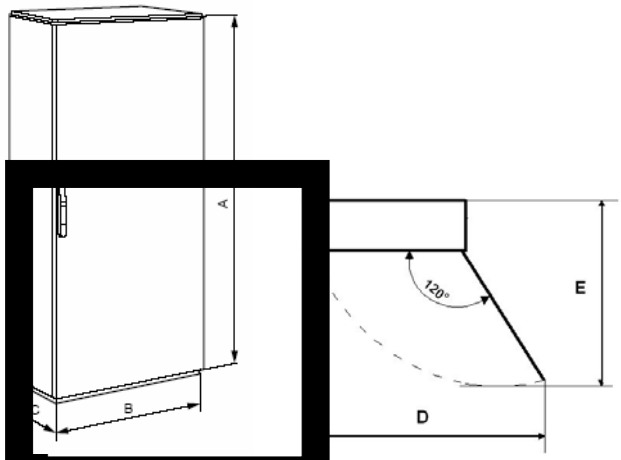

	A B	C D E	G F
575	A = 330	C = 475	F = 625
575 310	A = 330 B = 277,5	C = 47 D = 10 E = 21	G = 5

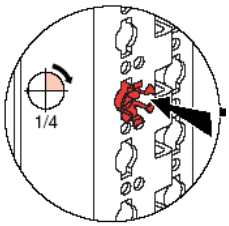
1/4

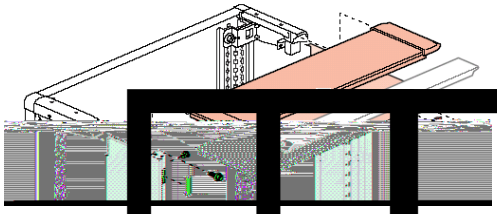

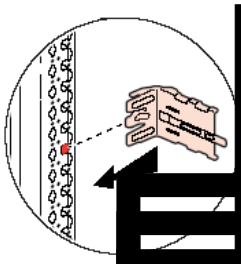

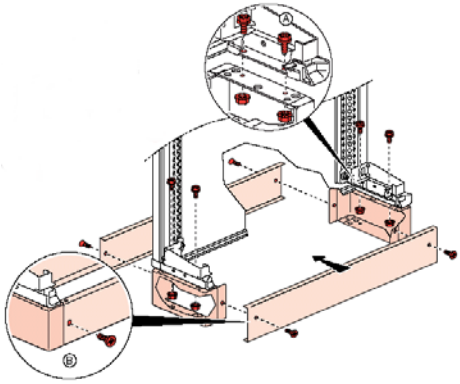

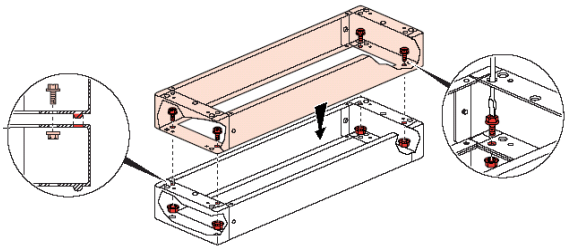

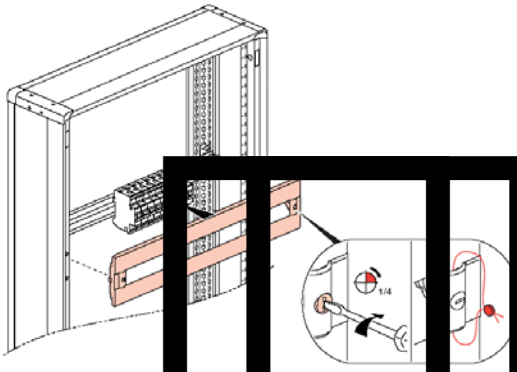
1/4

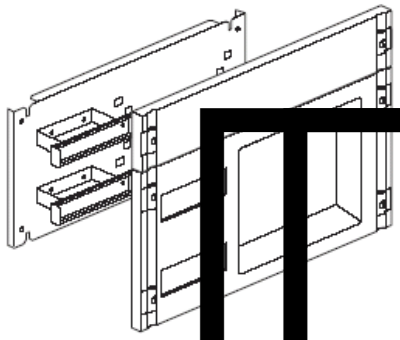

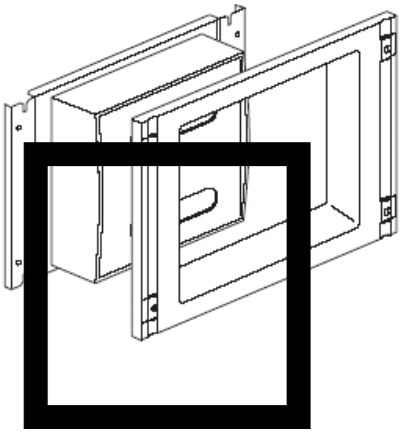

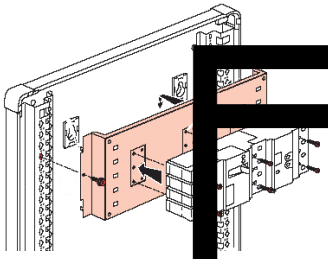

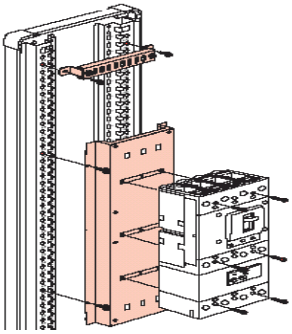

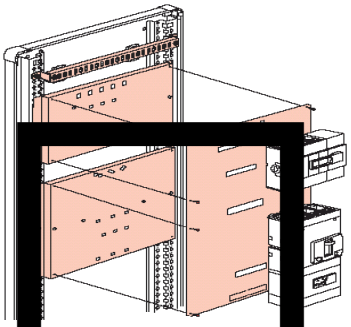

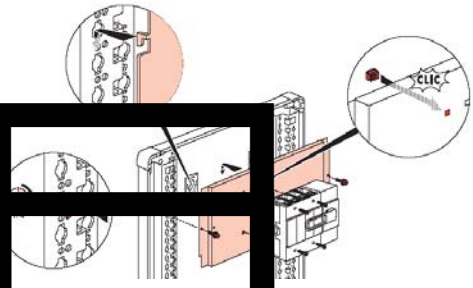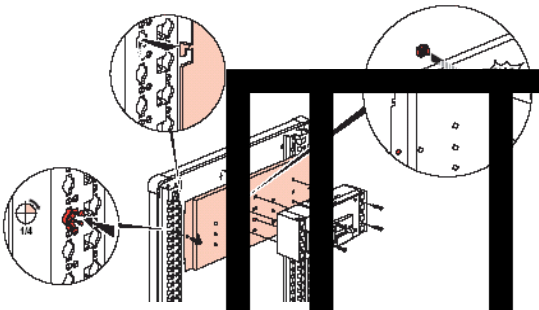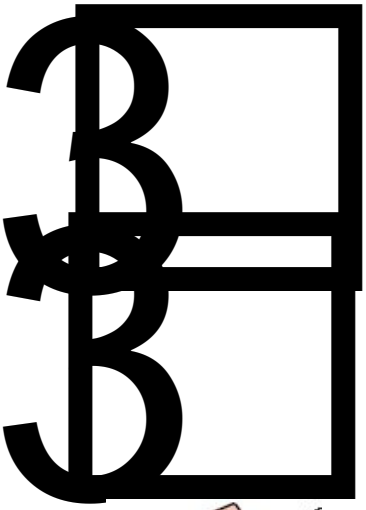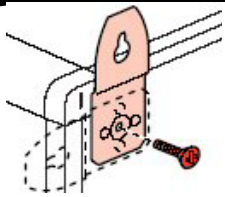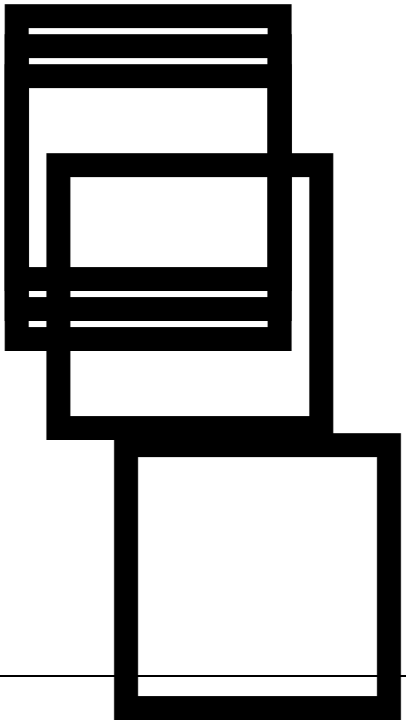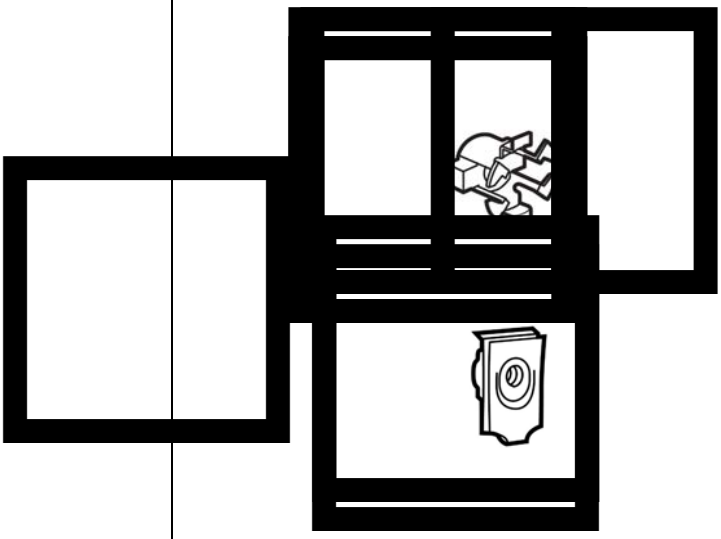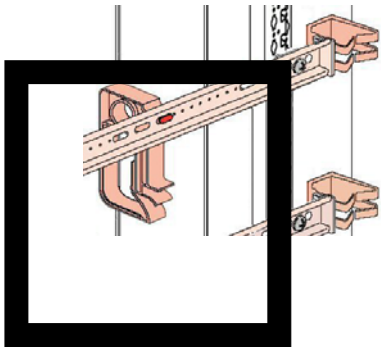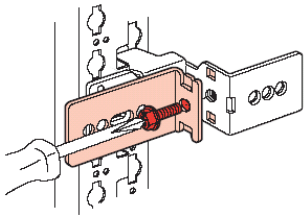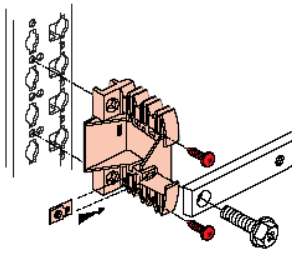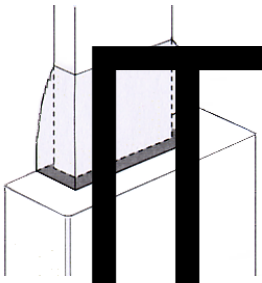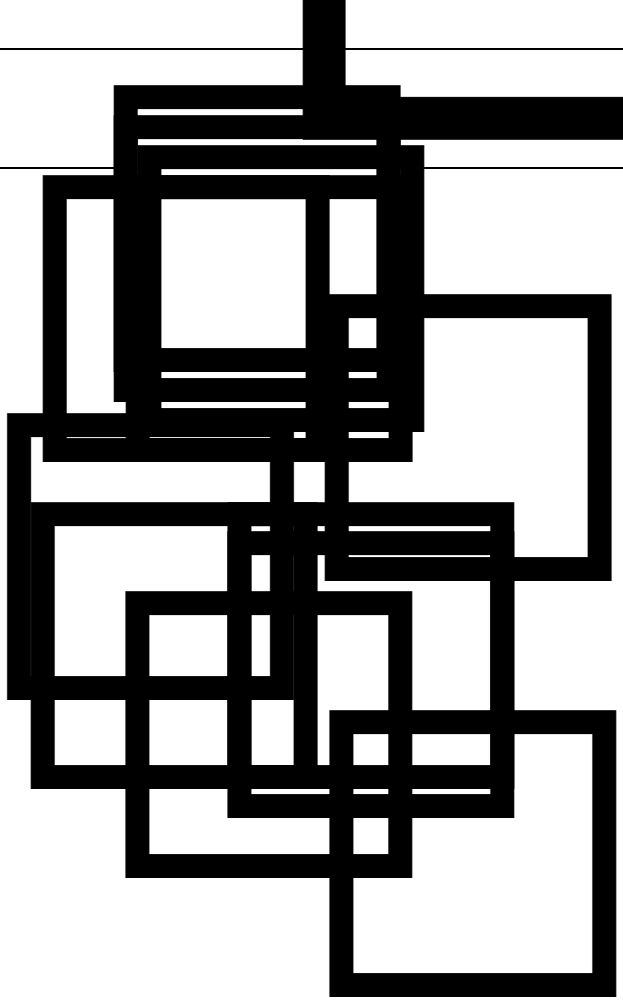
clic