87045 LIMOGES Cedex
Téléphone : 05 55 06 87 87 – Télécopie : 05 55 06 88 88

DPX-IS 250 sectionneurs avec et sans déclenchement, à coupure visible

Référence(s) : 266 02/03/06/07/12/13/16/17/22/23/26/27/30/31/32/33/34/35/36/37/40/41/42/43/44/45/46/47/50/51/52/53/54/55/56/57

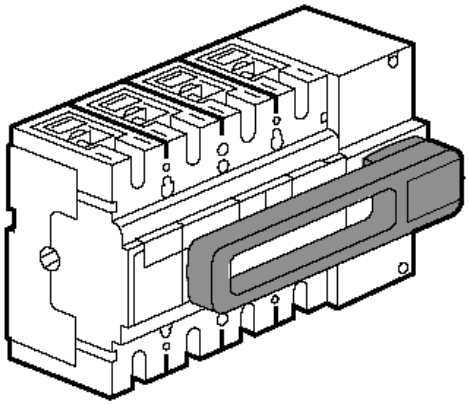

SOMMAIRE **PAGES**

1. Utilisation 1
2. Gamme 1
3. Cotes d'encombrement 1
4. Mise en situation 2
5. Raccordement 2
6. Caractéristiques electriques et mecaniques 3
7. Conformite 3
8. Equipements et accessoires 4

1. UTILISATION

Les DPX-IS permettent le sectionnement en sûreté des installations et des lignes électriques.

2. GAMME

DPX_IS

à déclenchement

	Commande frontale		Comm. Lat. droite		Comm. Lat. gauche	
In/ réf.	3P	4P	3P	4P	3P	4P
63	266 30	266 34	266 40	266 44	266 50	266 54
100	266 31	266 35	266 41	266 45	266 51	266 55
160	266 32	266 36	266 42	266 46	266 52	266 56
250	266 33	266 37	266 43	266 47	266 53	266 57

sans déclenchement

	Commande frontale		Comm. Lat. droite		Comm. Lat. gauche	
In/ réf.	3P	4P	3P	4P	3P	4P
160	266 02	266 06	266 12	266 06	266 22	266 26
250	266 03	266 07	266 13	266 07	266 23	266 27

3. COTES D'ENCOMBREMENT

3.1 Implantation

Position de montage – Montage sur rail avec platine :

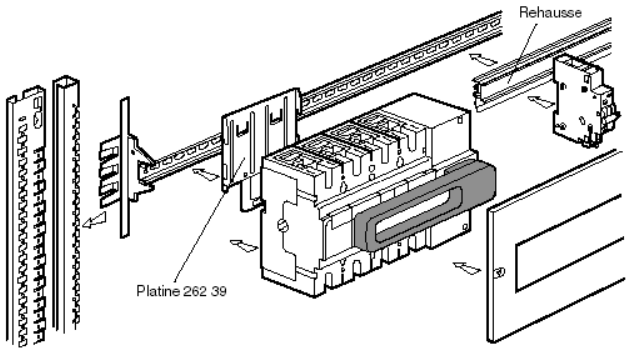

Position vertical, appareil seul

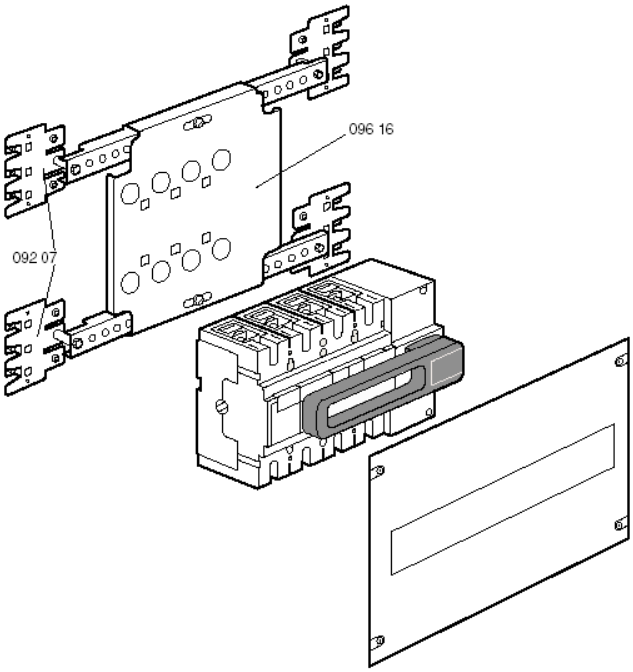

Commande latérale gauche

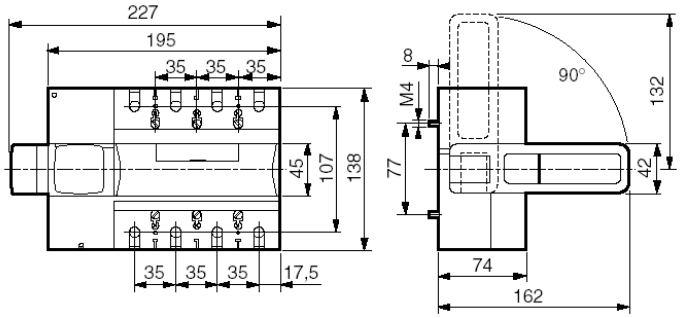

Appareil monté sur rail

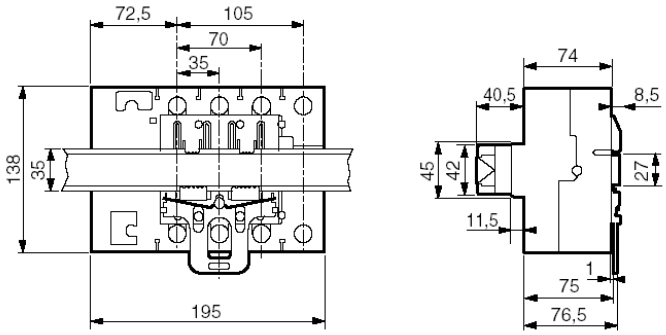

Commande déportée frontale

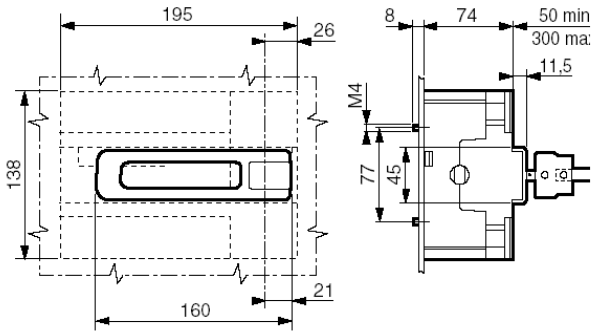

Appareil avec caches bornes

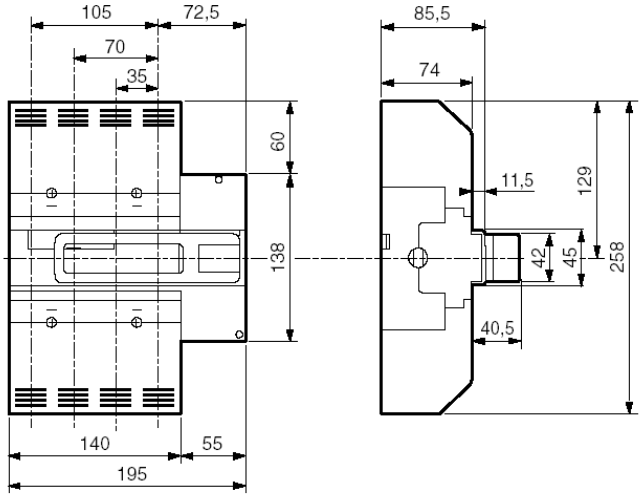

4. MISE EN SITUATION

4.1 Livraison

- Deux versions plastronnables à déclenchement ou sans déclenchement
- Fonction cadenassage intégrée dans la poignée
- Livrés avec caches vis

4.2 Possibilités de montage

Sur platine :

- Verticale
- Horizontale
- Inverseur de source pour câble (montage usine)

5. RACCORDEMENT

DPX-IS prises avant

Raccordement par câbles (bornes)

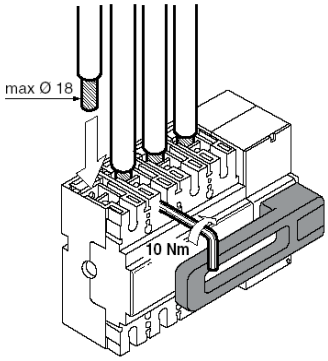

Raccordement par barres

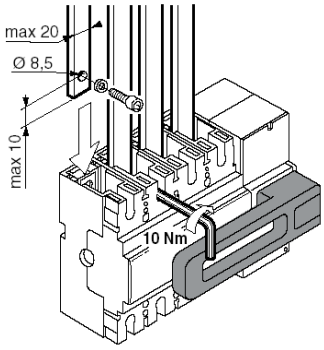

Plages de raccordements pour barres cuivre largeur max 28mm
standard

Plages de raccordements pour câbles cuivre souple section max 150mm²
réf. 262 88

Plages de raccordements pour câbles cuivre rigide section max 185mm²
réf. 262 88

Plages de raccordements pour câbles aluminium section max 185mm²
réf. 262 88

DPX-IS 250 sectionneurs avec et sans déclenchement, à coupure visible

Référence(s) : 266 02/03/06/07/12/13/16/17/22/23/26/27/30/31/32/33/34/35/36/37/40/41/42/43/44/45/46/47/50/51/52/53/54/55/56/57

DPX-IS prises arrière

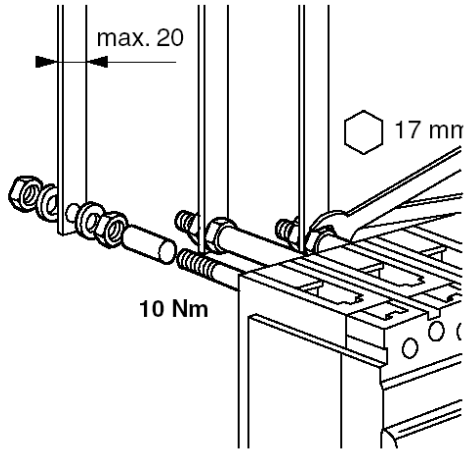

Jeu de prises 3P *réf. 265 10*

Jeu de prises 4P *réf. 265 11*

6. CARACTÉRISTIQUES ELECTRIQUES ET MECANIQUES

Interrupteurs-sectionneurs		DPX-IS250
Norme de référence		CEI EN 60947-3
Intensité Iu (A)		63 (DPX-IS250 avec In 63A) 100 (DPX-IS250 avec In 100A) 160 (DPX-IS250 avec In 160A) 250 (DPX-IS250 avec In 250A)
I admissible pour 1s Icw (kA)		12
Calibre max. fusible gG (A)		63 (DPX-IS250 avec In 63A) 100 (DPX-IS250 avec In 100A) 160 (DPX-IS250 avec In 160A) 250 (DPX-IS250 avec In 250A)
Calibre max. fusible aM (A)		63 (DPX-IS250 avec In 63A) 100 (DPX-IS250 avec In 100A) 160 (DPX-IS250 avec In 160A) 250 (DPX-IS250 avec In 250A)
I admissible Icc (kA) (avec fusibile)		100
Tension d'isolement Ui (Va.c.)		800
Tension nominale Ue (Va.c.)	(50-60Hz)	690
Tension de tenue au choc Uim (kVa.c.)		8
Pouvoir de fermeture en court-circuit Icm (kA crete présumé)		24
Fréquence nominale	(Hz)	50-60
Température d'emploi (°C)		-25-70
N° max manoeuvres électriques (AC23 - 400Va.c.) / mecanique		2.500/25.000
Module associable différentiel		no
Contacts auxiliaires et d'alarme		oui
Déclencheurs a minimum de tension et a émission		oui
Commande motorisée		no
Version fixe		oui
Version débrochable		no
Commandes rotatives		oui
IP		IP20
Dimensions (lxhxp)	(mm)	195x138x114.4 (3P) 195x138x114.4 (4P)
Pois (kg)		3
Section du cable souple/rigide	(mm 2)	150/185
Largeur barres	(mm)	28

6.1 Courants nominaux d'emploi (A)

Courants nominaux d'emploi (A)					
In (A)		63	100	160	250
AC22A (A)	(400Va.	-	-	-	-
	(500Va.c.)	-	-	-	-
	(690Va.c.)	63	100	160	250
AC23A (A)	(400Va.	63	100	160	250
	(500Va.c.)	-	-	-	-
	(690Va.c.)	63	100	160	160
DC23A (A)	(250Vd.c	63	100	160	250

**deux pôles en série

6.2 Puissance dissipée par pôle sous In

Puissance dissipée per pôle (W)				
In (A)	63	100	160	250
DPX-IS250	0,8	2	5	12

Nota: pour calculer la puissance dissipée totale additionner les valeurs relatives aux accessoires installés

6.3 Fonctionnement en conditions particulières

6.3.1 Altitude

Altitude			
Altitude (mt)	2000	3000	4000
Ue (V)	690 V	600 V	480 V
In (A) (Ta=40°C)	In	0,96 x In	0,93 x In

6.3.2 Température

Kt correction due à la température ambiance	
Temperature de l'air au vosinage de l'appareil - méthode rapide: $I_{thu} \leq I_{th} \times K_t$	
Kt: facteurs de correction en fonction de la température ta (ambiance)	
40°C < ta ≤ 50°C	1,0
50°C < ta ≤ 60°C	0,9
60°C < ta ≤ 70°C	0,8

7. CONFORMITE

IEC 60 947-2 et EN 60947-2

7.1 MARQUAGE

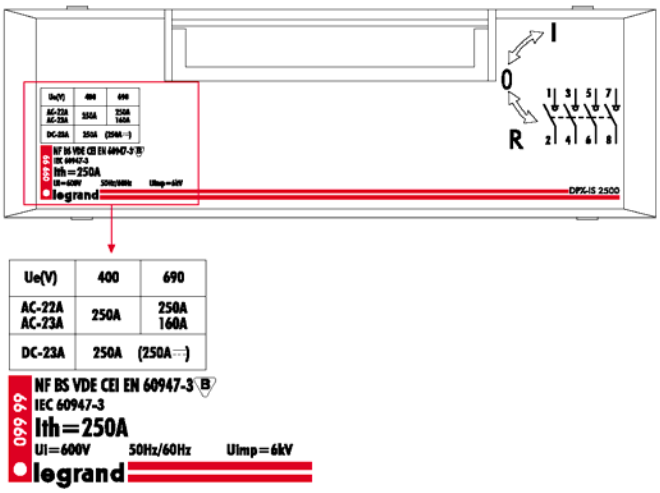

"Tropicalisation" :

- exécution II (tous climats) selon guide UTE C63100

8. EQUIPEMENTS ET ACCESSOIRES

8.1 Déclencheurs :

- à émission de courant (Puissance d'appel= 300 VA) avec tensions :

24 V ~ et =	*réf. 261 64*
48 V ~ et =	*réf. 261 65*
110 V ~ et =	*réf. 261 66*
230 V ~ et =	*réf. 261 67*
400 V ~ et =	*réf. 261 68*

- à minimum de tension (Puissance consommée= 5 VA) :

24 V =	*réf. 261 70*
24 V ~	*réf. 261 71*
48 V =	*réf. 261 72*
110 V ~	*réf. 261 76*
230 V ~	*réf. 261 73*
400 V ~	*réf. 261 74*

- à minimum de tension retardés (modules de temp. + déclencheur):

Modules de temporisation :

230Vac	*réf. 261 90*
400Vac	*réf. 261 91*

Déclencheur :

Universel	*réf. 261 75*

8.2 Contact auxiliaire

Contact inverseur 3 A – 240 V ~ *réf. 261 60*

Permet la signalisation de l'état des contacts ou de l'ouverture des appareils sur défaut avec les fonctions de :

Contact auxiliaire (standard)	**C**
Signal de défaut	**S**
Contact de pré-coupure	**CA**

Contact inverseur		
Tension nominale (Vn)	(Va.c/d.c.)	24 à 250
Intensitè (A)	24 Vd.c.	5
	48 Vd.c.	1,7
	110 Vd.c.	0,5
	230 Vd.c.	0,25
	110 Va.c.	6
	230/250 Va.c.	6

configurations possibles :

DPX-IS250 → 1 contact auxiliaire + 2 de pré-coupure

DPX-IS250D → 1 contact auxiliaire + 1 de pré-coupure + 1 défaut

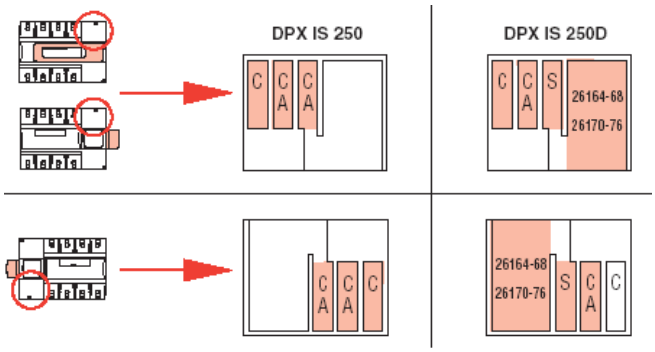

8.3 Accessoires mécaniques :

Bornes de raccordement

- Jeu de 4 bornes pour câble 185mm² (rigide) ou 150mm² (souple) *réf. 262 88*

Prises arrière

- Jeu de prises amont et aval 3P *réf. 265 10*
  4P *réf. 265 11*

Epanouisseurs

- Jeu amont ou aval *réf. 273 22*

Cache bornes plombables

- Jeu de 2 cache bornes 3P *réf. 262 87*

Accessoires de verrouillage

- Ronis *réf. 266 92*

Kit de répartition (4 barres plus 2 supports)

- Pour 160A (section des barres 18x4) 3/4P *réf. 265 00*
- Pour 250A (section des barres 25x5) 3/4P *réf. 265 01*

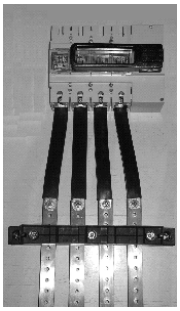

8.4 Commandes rotatives :

Directes d'urgence

- Commande frontale et latérale droite *réf. 266 89*
- Commande latérale gauche *réf. 266 90*

Déportées sur porte IP55

- Commande frontale et latérale *réf. 262 86*
- Commande frontale et latérale d'urgence* *réf. 262 87*

**A commander avec réf.266 89 ou 266 90*