FICHE TECHNIQUE

REF : L95202 - L95201

IN HOUSE LED
www.my-netelec.com





CARACTÉRISTIQUES PRODUITS

- TYPE DE PROTECTION : IP20
- ANGLE DE FAISCEAU : 38°
- NON DIMMABLE
- CULOT MR16

DONNÉES ÉLECTRIQUES

- PUISSANCE NOMINALE : **5W**
- TENSION ENTREE : DC 12V - 405mA

AVANTAGES PRODUITS ET APPLICATIONS

- Garantie 3 ans
- Installations facile
- Excellent rendement Lumens/Watt
- Application intérieur

DONNÉES PHOTOMÉTRIQUES

- TEMPÉRATURE DE COULEUR : L95202 = 3000k° / L95201 = 4000k°
- FLUX LUMINEUX : 450 Lm
- EFFICACITÉ LUMINEUSE : 85 Lm/W
- TEINTE DE COULEUR (DÉSIGNATION) : 3000k° = Blanc chaud / 4000k° = Blanc neutre
- Ra INDICE DE RENDU DE COULEUR : /
- ANGLE DE RAYONNEMENT : 38°
- CHIPSET : marque San'an , SMD2835 / L95202= 5 pièces - L95201 = 7 pièces

DIMENSIONS ET POIDS - COULEURS ET MATÉRIAUX

- DIAMETRE : ∅ 50mm
- LARGEUR : /
- HAUTEUR : 50mm
- POIDS DU PRODUIT : 41 grs
- MATÉRIAUX DU CORPS : /
- COULEUR DU PRODUIT : Blanc

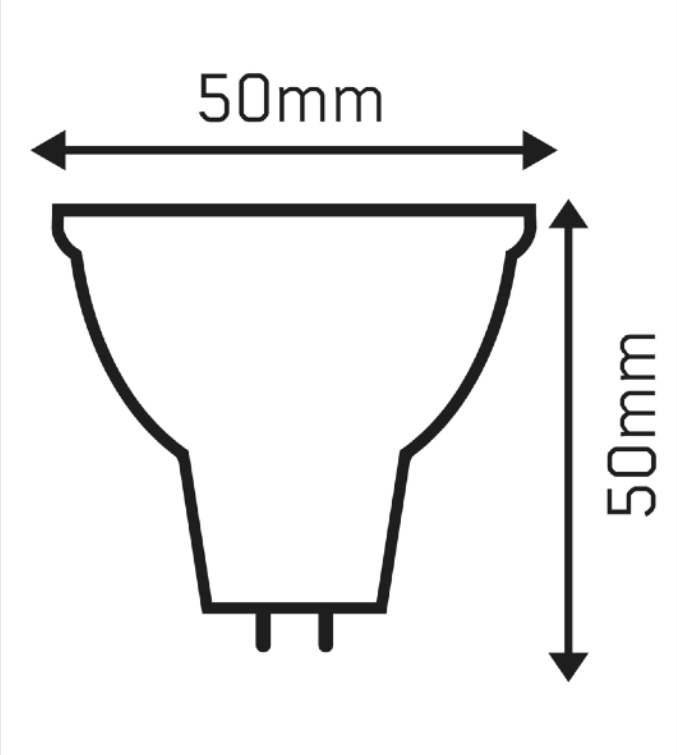

DONNÉES PHOTOMÉTRIQUES

- COURBES PHOTOMÉTRIQUES SELON UN ANGLE
- COURBES PHOTOMÉTRIQUES POLAIRES

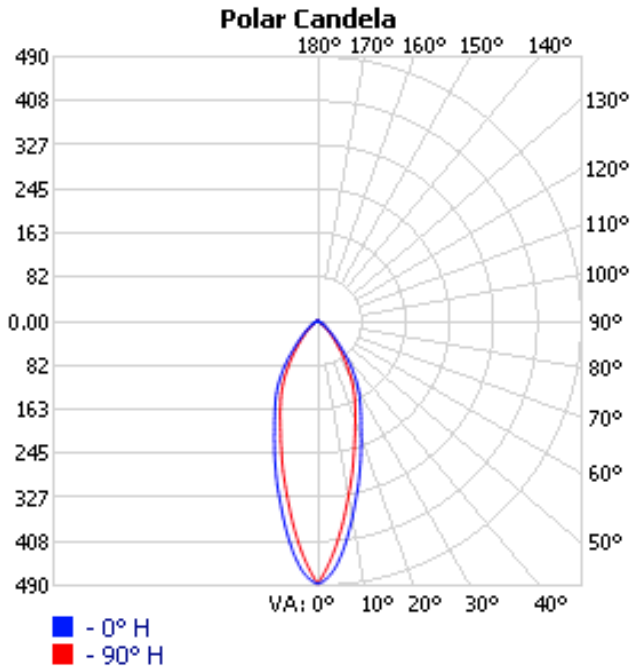

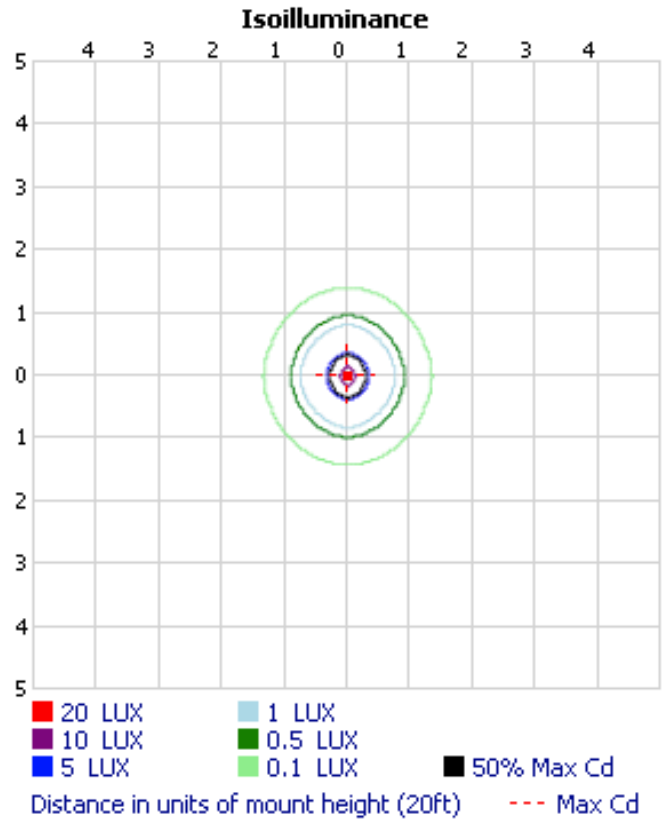

L95202

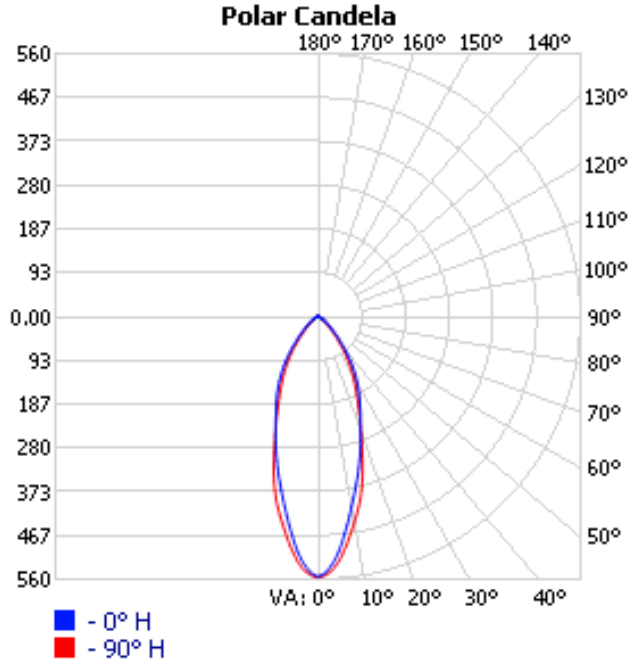

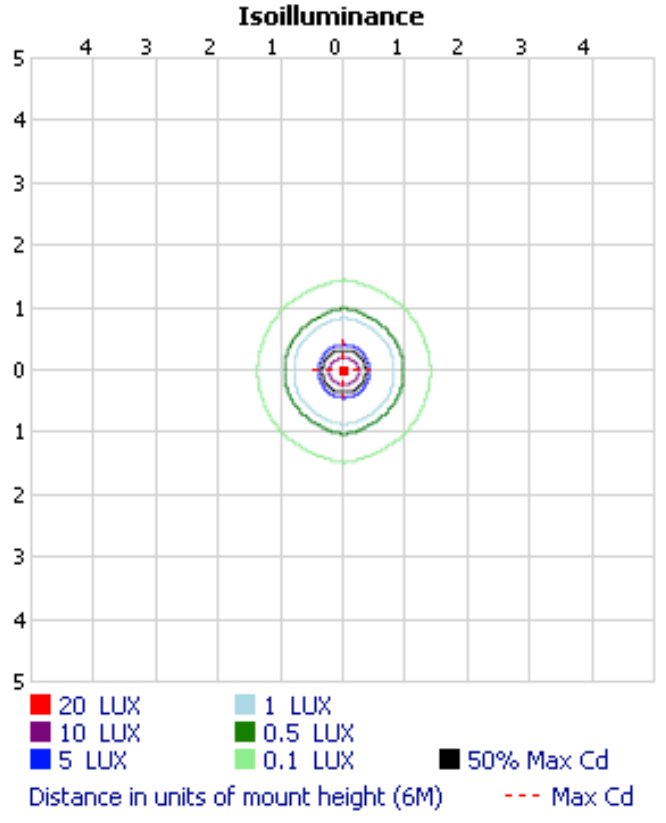

L95201

TEMPÉRATURE D'UTILISATION - DURÉE DE VIE

- TEMPÉRATURE D'UTILISATION
- DURÉE DE VIE L70 @ 25°C
- DURÉE DE VIE L80 @ 25°C
- DURÉE DE VIE L90 @ 25°C

CERTIFICATS ET NORMES

- INDICE DE PROTECTION IK (résistance aux chocs) : IK02
- RISQUE PHOTOBIOLOGIQUE (groupe de risque) : /
- CLASSE DE PROTECTION. : III
- NORMES : EMC , RoHS

DONNÉES PRODUITS SUPPLÉMENTAIRES

- ACCESSOIRES : /
- DONNÉES LOGISTIQUES : 1 pièce / boite (51 x 51 x 89mm / 52 grs)

  100 pièces / carton (280 x 275 x 265mm / 5,65 Kgs)
- LIENS
- AVERTISSEMENTS