6. EQUIPEMENTS *(suite)*

• Dimensions en mm *(suite)*
Plaques pleines Lina 12,5 et perforées Lina 25

256	156	4,2	225	125		0 360 00	0 360 07
256	256	6,2	225	225	0 360 69	0 360 02	0 360 91
256	256	8,2	225	325	0 360 52	0 360 04	0 360 11
356	256	8,2	325	225	0 360 52	0 360 04	0 360 12
356	356	11,7	325	325	0 360 72	0 360 05	0 360 92
356	556	18,7	325	525	0 360 56	0 360 22	0 360 13
456	356	15,2	425	325	0 360 55	0 360 09	0 360 15
456	456	19,2	425	425	0 360 71	0 360 14	0 360 93
556	356	18,7	525	325	0 360 56	0 360 22	0 360 16
556	556	29,7	525	525	0 360 57	0 360 24	0 360 17
556	756	40,7	525	725	0 360 59	0 360 33	0 360 06
556	956	51,7	525	925	0 360 54	0 360 40	0 360 08
656	456	28,7	625	425	0 360 58	0 360 31	0 360 18
756	556	40,7	725	525	0 360 59	0 360 33	0 360 19
756	756	55,7	725	725	0 360 60	0 360 34	0 360 20
756	956	71,7	725	925	0 360 61	0 360 42	0 360 94
956	556	51,7	925	525	0 360 54	0 360 40	0 360 23
956	756	70,7	925	725	0 360 61	0 360 42	0 360 21
956	956	89,7	925	925	0 360 63	0 360 43	0 360 25
956	1156	108,7	925	1125	0 360 65	0 360 47	0 360 10
1156	756	85,7	1125	725	0 360 64	0 360 46	0 360 87
1156	956	108,7	1125	925	0 360 65	0 360 47	0 360 88
1156	1156	131,7	1125	1125	0 360 66	0 360 48	0 360 89
1356	756	100,7	1325	725	0 360 67	0 360 75	0 360 90
1356	956	127,7	1325	925	0 360 68	0 360 79	0 360 98

(1) A utiliser en montage horizontal (co rets dont les dimensions sont inversées) ou vertical.

5.3 Montants pro lés et rails Lina 25 pour réalisation de châssis

Montants pro lés Lina 25
Réf. 0 361 50/51/52/53/54/55/56

Réf. 0 361 58/59

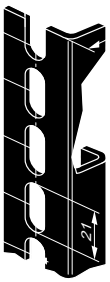

Montants pro lés à couper
Réf. 0 361 92

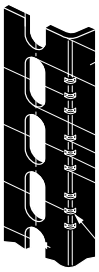

(1) Amorce de sciage pour longueur de montants au pas de 25.
Les deux autres permettent d'obtenir la longueur des montants
Réf. 0 361 50/51/52/53/54/55/56.

300	237	0 361 50
400	337	0 361 51
500	437	0 361 52
600	537	0 361 53
700	637	0 361 54
800	737	0 361 55
1000	937	0 361 56
1200	1137	0 361 58
1400	1337	0 361 59
		0 361 92

6. EQUIPEMENTS *(suite)*

6.4 Rails

Réf. 0 374 02

Réf. 0 477 22

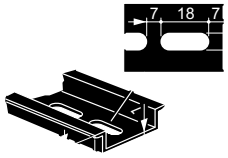

Réf. 0 367 80/81/82/83/84/85/86
Réf. 0 374 07

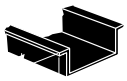

Réf. 0 477 23

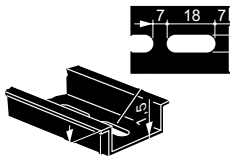

300	243	0 367 80
400	343	0 367 81
500	443	0 367 82
600	543	0 367 83
800	743	0 367 84
1000	943	0 367 85
1200	1143	0 367 86

Rail 2 m à couper

Réf. 0 374 02 asymétrique suivant norme EN 60715

Réf. 0 374 07 symétrique profondeur 15 mm

Réf. 0 477 22 symétrique profondeur 7,5 mm avec oblongs

Réf. 0 477 23 symétrique profondeur 15 mm avec oblongs.

Châssis assemblés avec montants et rails Lina 25

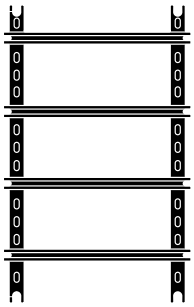

6. EQUIPEMENTS *(suite)*

Châssis assemblés avec montants et rails Lina 25 *(suite)*

237	243	225	225
237	343	225	325
337	243	325	225
337	343	325	325
337	543	325	525
437	343	425	325
437	443	425	425
537	343	525	325
537	543	525	525
537	743	525	725
537	943	525	925
637	443	625	425
737	543	725	525
737	743	725	725
737	943	725	925
937	543	925	525
937	743	925	725
937	943	925	925
937	1143	925	1125
1137	743	1125	725
1137	943	1125	925
1137	1143	1125	1125
1337	743	1325	725
1337	943	1325	925

6.5 Portes internes métalliques RAL 7035

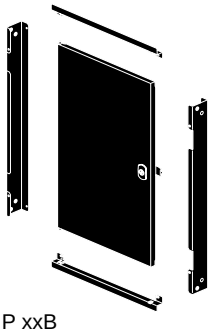

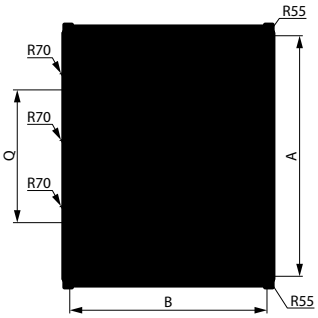

IP xxB
Acier épaisseur 1,2 mm jusqu'à H 700 mm inclus au-delà 1,5 mm.
Distance entre la porte du co ret et la porte interne : 63 mm.
Porte réversible.
Axe charnières imperdables.
Verrou double barre : 1 verrou pour hauteur jusqu'à 600 mm inclus et 2 verrous au-delà.
Acceptent les barillets à clé et autres empreintes.

0 363 15	400	300	306	242	(1)
0 363 16	500	400	406	342	(1)
0 363 17	600	400	506	342	(1)
0 363 18	700	500	606	442	(1)
0 363 19	800	600	706	542	(1)
0 363 20	1000	600	906	542	500
0 363 21	1000	800	906	742	500
0 363 22	1200	600	1106	542	500
0 363 23	1200	800	1106	742	500

(1) 1 seul verrou central

6. EQUIPEMENTS *(suite)*

6.6 Portes internes isolantes RAL 7035

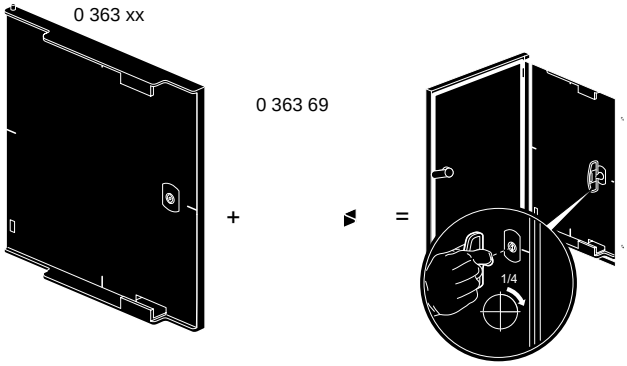

Se montent avec la réf. 0 363 69.
IP xxB
Polyester chargé bre de verre épaisseur : 4 mm.
Auto-extinguibilité 960°C suivant norme IEC EN 60695-2-11.
Quadrillage intégré sur face arrière.
Repérage du centre en face avant.
Distance entre porte co ret et porte interne réglable : 42 à 50 mm pour co rets Atlantic.
Ouverture à droite ou à gauche préhension intégrée.
Axe charnières imperdables.
Verrou double barre : 1 verrou pour hauteur 400 à 600 mm, 2 verrous à partir de hauteur 700 mm.
Acceptent les barillets à clé et autres empreintes.

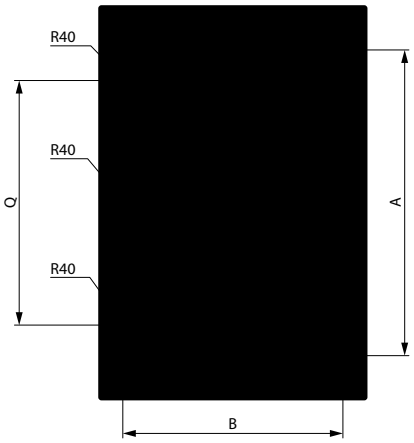

0 363 59	400	300	306	205	(1)
0 363 60	500	400	406	270	(1)
0 363 61	600	400	505	270	(1)
0 363 62	700	500	500	360	400
0 363 63	800	600	600	460	500
0 363 64	1000	800	800	660	460
0 363 65[2]	1200	800	800	660	460
[2]Porte identique à la référence 036364 avec réserve haute ou basse de 200 mm					

[1]1 seul verrou central

6. EQUIPEMENTS *(suite)*

6.7.1 Châssis prét à l'emploi plastrons isolants à la rangée RAL 7035

Dans les co rets Atlantic tôle, les châssis se xent en face avant (xation des charnières).

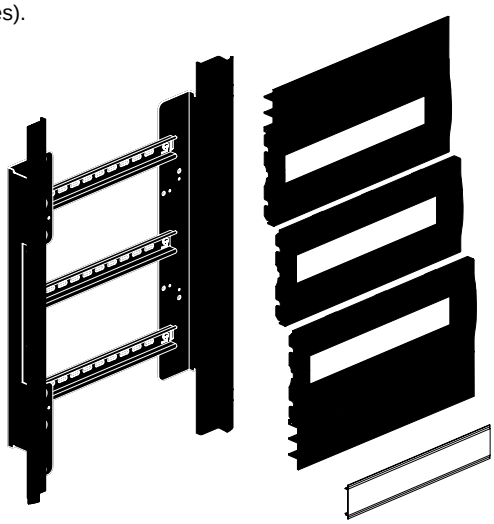

400 x 300 x 200	4 330 00	3 rangées de 10 modules
500 x 400 x 200/250	4 330 01	3 rangées de 16 modules
600 x 400 x 200/250	4 330 02	3 rangées de 16 modules
500 x 500 x 250	4 330 03	3 rangées de 21 modules
700 x 500 x 250/300	4 330 04	4 rangées de 21 modules
800 x 600 x 250/300/400	4 330 05	5 rangées de 27 modules

6.7.2 Châssis prêt à l'emploi plastron monobloc métal RAL 7035

Dans les co rets Atlantic tôle, les châssis se xent en face avant (xation des charnières).

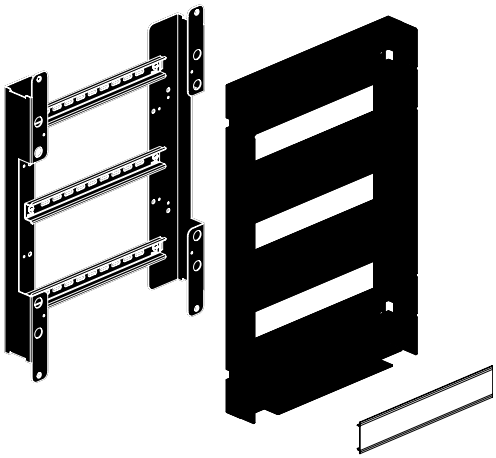

400 x 300 x 200	4 330 10	3 rangées de 10 modules
500 x 400 x 200/250	4 330 11	3 rangées de 16 modules
600 x 400 x 200/250	4 330 12	3 rangées de 16 modules
500 x 500 x 250	4 330 13	3 rangées de 21 modules
700 x 500 x 250/300	4 330 14	4 rangées de 21 modules
800 x 600 x 250/300/400	4 330 15	5 rangées de 27 modules

6. EQUIPEMENTS *(suite)*

6.7.3 Châssis à composer plastrons isolants RAL 7035

Les montants fonctionnels du châssis peuvent se xer en fond du co ret sur les pattes de xation universelles ou sur le kit de réglage en profondeur (0 367 43/44/45).

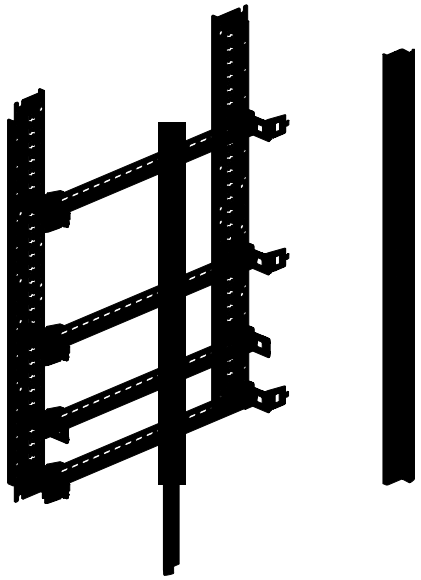

700 x 500	4 330 20	hauteur plastronnable 600	4
800 x 600	4 330 21	hauteur plastronnable 750	5
800 x 800	4 330 22	hauteur plastronnable 750	5
1000 x 600	4 330 23	hauteur plastronnable 900	6
1000 x 800	4 330 24	hauteur plastronnable 900	6
1200 x 800	4 330 25	hauteur plastronnable 1050	7

	4 330 20	4 330 21	4 330 22	4 330 23	4 330 24	4 330 25
	4 330 50	4 330 51	4 330 52	4 330 51	4 330 52	4 330 52
	4 330 53	4 330 54	4 330 55	4 330 54	4 330 55	4 330 55
	4 330 60	4 330 61	4 330 62	4 330 61	4 330 62	4 330 62
	4 330 63	4 330 64	4 330 65	4 330 64	4 330 65	4 330 65
Module à la rangée	19	25	36	25	36	36

6. EQUIPEMENTS *(suite)*

6.7.4 Châssis à composer plastrons métal RAL 7035

Les montants fonctionnels du châssis peuvent se xer en fond du co ret sur les pattes de xation universelles ou sur le kit de réglage en profondeur (0 367 43/44/45).

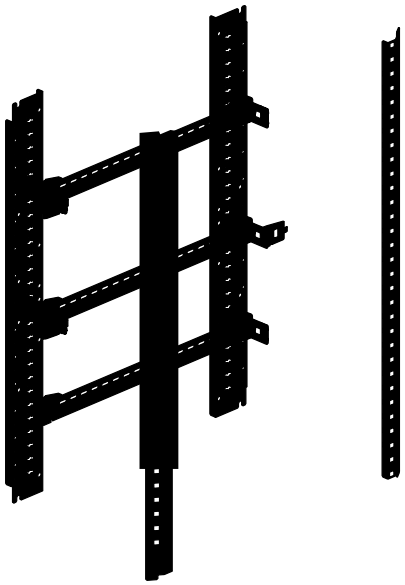

700 x 500	4 330 30	hauteur plastronnable 600	4 + 1 plastron h50
800 x 600	4 330 31	hauteur plastronnable 750	5
800 x 800	4 330 32	hauteur plastronnable 750	5
1000 x 600	4 330 33	hauteur plastronnable 950	6 + 1 plastron h50
1000 x 800	4 330 34	hauteur plastronnable 950	6 + 1 plastron h50
1200 x 800	4 330 35	hauteur plastronnable 1150	7 + 2 plastrons h50

	4 330 30	4 330 31	4 330 32	4 330 33	4 330 34	4 330 35
	4 330 70	4 330 71	4 330 72	4 330 71	4 330 72	4 330 72
	4 330 73	4 330 74	4 330 75	4 330 74	4 330 75	4 330 75
	4 330 76	4 330 77	4 330 78	4 330 77	4 330 78	4 330 78
	4 330 80	4 330 81	4 330 82	4 330 81	4 330 82	4 330 82
	4 330 83	4 330 84	4 330 85	4 330 84	4 330 85	4 330 85
	4 330 90	4 330 91	4 330 92	4 330 91	4 330 92	4 330 92
	4 330 93	4 330 94	4 330 95	4 330 94	4 330 95	4 330 95
Module à la rangée	19	25	36	25	36	36

6. EQUIPEMENTS *(suite)*

6.7.5 Plaque de montage pour châssis à composer

- Référence 4 330 44 , pour largeur 600
- Référence 4 330 45 , pour largeur 800

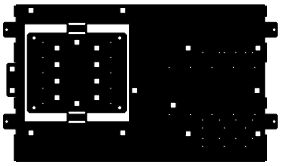

Elles permettent de monter sur les châssis les appareils de puissance : les références de plaque doivent être complétées avec une référence de plastron de hauteur 300.
- Répartiteur 0 374 00
- Répartiteur 0 374 47
- Vistop
- DRX
- DPX 160/250A
- DPX 160/250 A di érentiel
- DPX IS

6. EQUIPEMENTS *(suite)*

6.7.6 Kit de 2 pattes de xation pour châssis à composer (4 330 99)
Kit de patte pour régler le châssis en profondeur et pour pouvoir xer :
- des borniers d'arrivées ou de départs
- des plaques de montages (commander 2 kits).

Un kit est composé de 4 pattes avec sa visserie.

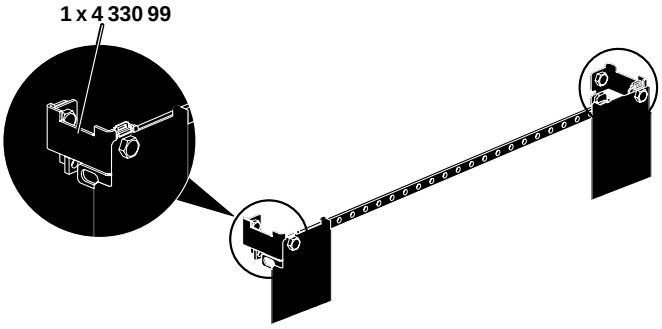

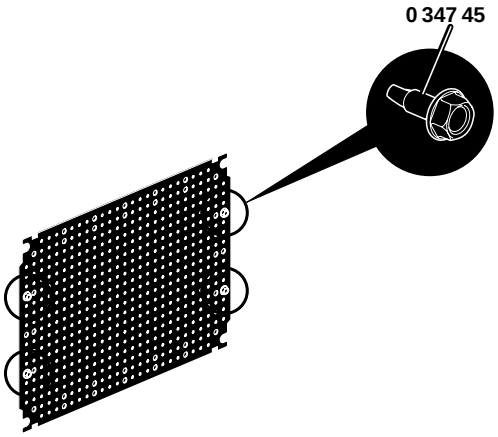

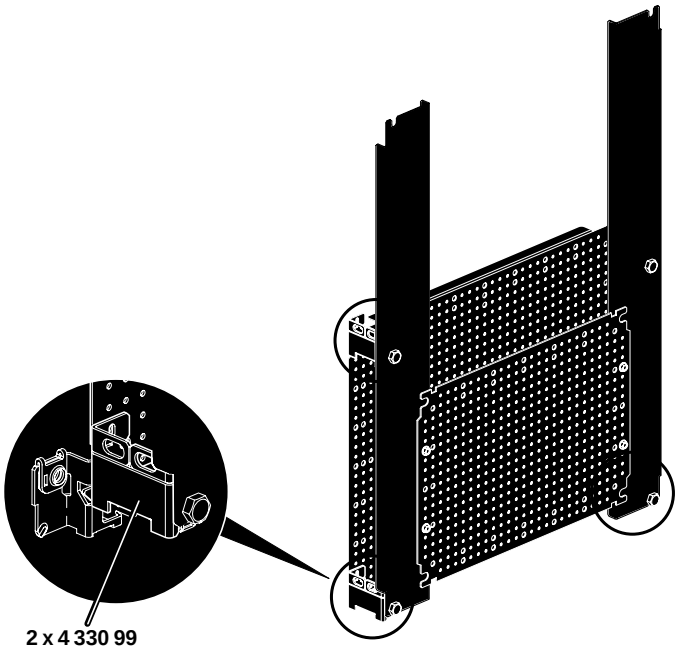

6. EQUIPEMENTS *(suite)*

6.8 Châssis VDI

Permet d'intégrer les équipements VDI 19'' dans les co rets Atlantic de largeur 600 ou 800 mm et de profondeur 250 mm minimum.
Pour les co rets largeur 400 mm, le châssis permet d'intégrer les équipements VDI du mini co ret XL VDI.
Peut se xer directement au mur pour réaliser un châssis mural (sans co ret).

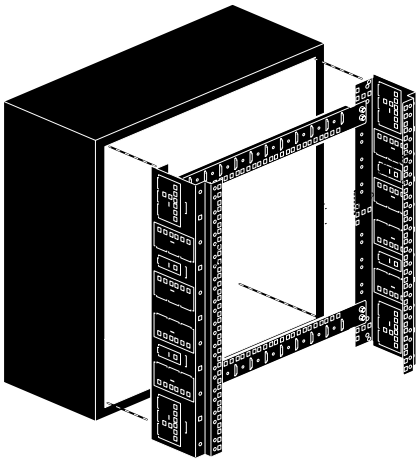

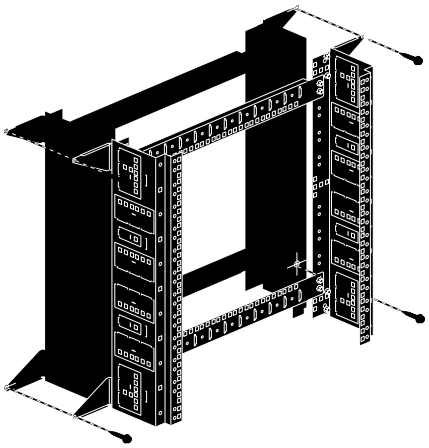

0 462 27	725	325
0 462 28	725	525
0 462 29	725	725

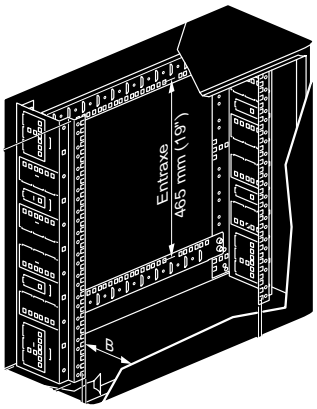

6 U	0 355 06	400 x 600 x 250	145	105
12 U	0 355 08 - 0 354 94	600 x 400 x 250	145	105
12 U	0 355 10	600 x 600 x 250	145	105
12 U	0 355 20	600 x 600 x 300	145	155
12 U	0 355 36	600 x 600 x 400	145	255
12 U	0 355 21	600 x 800 x 300	145	155
16 U	0 355 14	800 x 600 x 250	145	105
16 U	0 355 23 - 0 354 96	800 x 600 x 300	145	155
16 U	0 355 28	800 x 600 x 400	145	255
16 U	0 355 15	800 x 800 x 250	145	105
16 U	0 355 24	800 x 800 x 300	145	155

6.9 Fixation de co ret

Directe au mur ou avec pattes de xation

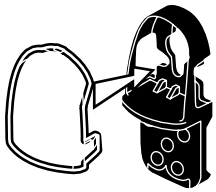

Réf. 0 364 01

Réf. 0 364 06/16

Réf. 0 364 04

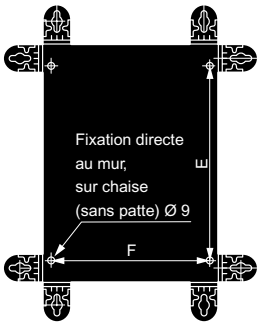

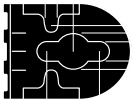

6 . EQUIPEMENTS *(suite)*

6.9 Fixation de co ret *(suite)*

Directe au mur ou avec pattes de xation
(dimensions en mm)

375	150	225	250	275	169	430	330	402	302
375	250	225	250	375	269	430	430	402	402
375	350	225	250	475	369	430	530	402	502
475	250	325	350	375	269	530	430	502	402
475	350	325	350	475	369	530	530	502	502
475	550	325	350	675	569	530	530	502	702
575	350	425	450	475	369	630	530	602	502
575	450	425	450	575	469	630	630	602	602
675	350	525	550	475	369	730	630	702	502
675	550	525	550	675	569	730	730	702	702
675	750	525	550	875	769	730	730	702	902
675	950	525	550	1075	969	730	730	702	1102
775	450	625	650	575	469	830	730	802	602
875	550	725	750	675	569	930	830	902	702
875	750	725	750	875	769	930	930	902	902
875	950	725	750	1075	969	930	930	902	1102
1075	550	925	950	675	569	1130	930	1102	702
1075	750	925	950	875	769	1130	1130	1102	902
1075	950	925	950	1075	969	1130	1130	1102	1102
1075	1150	925	950	1275	1169	1130	1130	1102	1302
1275	750	1125	1150	875	769	1330	1130	1302	902
1275	950	1125	1150	1075	969	1330	1330	1302	1102
1275	1150	1125	1150	1275	1169	1330	1330	1302	1302
1475	750	1325	1350	875	769	1530	1530	1502	902
1475	950	1325	1350	1075	969	1530	1530	1502	1102

(1)Entraxes identiques pour réf. 0 364 01 et réf. 0 364 04.

Fixation au sol sur chaise
Réf. 0 364 36, 0 364 37

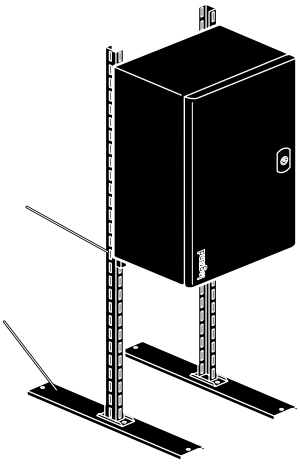

Fixation sur poteau

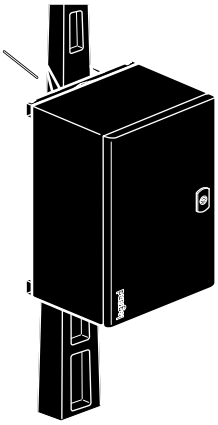

6. EQUIPEMENTS *(suite)*

6.9 Fixation de co ret *(suite)*

Fixation au sol sur socle
Trappes frontales et latérales
RAL 7021
Profondeur 300 et 400 mm

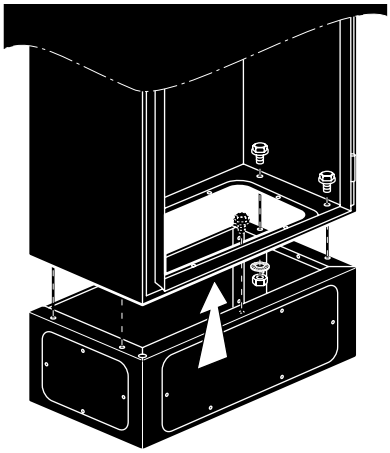

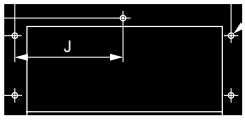

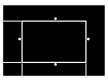

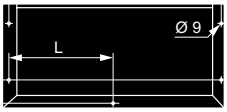

	600 x 400	600	380	200	250	574	469	250	542	271	287
	800 x 400	800	380	200	250	774	469	250	742	371	387
	1200 x 400	1200	380	200	250	1174	469 x 2	250	1142	571	587
	600 x 300	600	280	200	150	574	469	150	542	271	287
	800 x 300	800	280	200	150	774	469	150	742	371	387
	1000 x 300	1000	280	200	150	974	369 x 2	150	942	471	487
	1200 x 300	1200	280	200	150	1174	469 x 2	150	1142	571	587

6. EQUIPEMENTS *(suite)*

6.10 Toits

Acier RAL 7035
Réglage possible 20 mm à l'avant ou à l'arrière

	300	200
	400	200
	400	250
	500	250
	600	250
	600	300
	800	300
	1000	300
	1200	300
	800	400
	1200	400

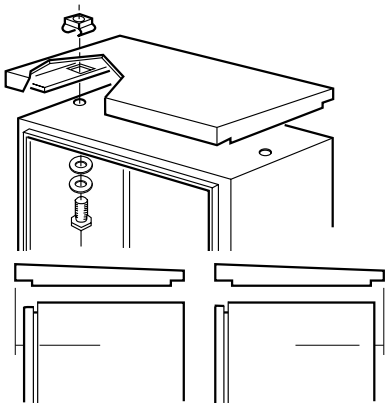

	100
	125
	150
	200

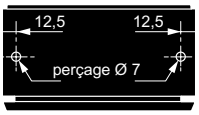

7. ACCESSOIRES

7.1 Plaques d'ajour

Plaques cabstop IP 55
Entrées de câble constituées d'une mâchoire serre-câble assurant la tenue mécanique et de zones élastomères assurant l'étanchéité.
Perforable directement avec le câble (sans outil).
Epouse parfaitement le câble.
Remplacement du câble possible.
Polypropylène ignifugé RAL 7035.

- Les plaques d'entrée de câbles possèdent plusieurs ori ces perforables de di érentes tailles : des Ø 5 à 14, des Ø 14 à 24 et des réserves rectangulaires.
- Performances :
  Tenue aux huiles de coupe ASTM n°3
  Tenue au l incandescent : 750° C suivant IEC 60695-2-11
  Résistance à l'arrachement : 15 kg minimum
  Température d'utilisation : de - 20° C à + 65° C
  Un joint en mousse de section 16 x 10 assure l'étanchéité entre les plaques.

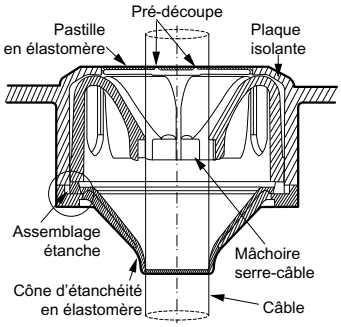

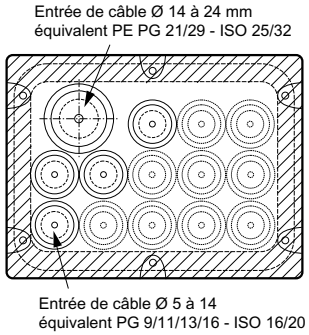

Bonne tenue au chlorure de sodium (15%), à l'acide sulfurique (98%) et à la soude (50%).

- Plaque réf. 0 364 94
  Pour co rets de taille 300 x 200
  13 entrées Ø 5 à 14
  1 entrée Ø 14 à 24

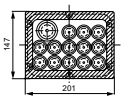

- Plaque réf. 0 364 95
  Pour co rets de taille 400 x 200/250
  13 entrées Ø 5 à 14
  1 entrée Ø 14 à 24
  1 réserve rectangulaire 98 x 110

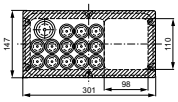

- Plaque réf. 0 364 96
  Pour co rets de taille 500 x 1000 x 250/300
  28 entrées Ø 5 à 14
  2 entrées Ø 14 à 24
  1 réserve rectangulaire 97 x 145

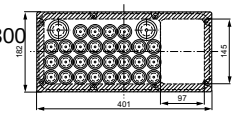

- Plaque réf. 0 364 97
  Pour co rets de taille 600 x 250 à 400
  800 x 250 à 400
  et 1200 x 300/400
  28 entrées Ø 5 à 14
  2 entrées Ø 14 à 24
  2 réserves rectangulaires 97 x 145

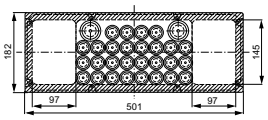

- Plaques d'ajour à balai IP 43 réf. 0 329 46
  pour co ret
  largeur 600 ou 800 mm.
  Passage utile 385 x 30 mm
- Plaque IP 55 avec presse-étoupe à entrées multiples
  Réf. 0 329 47
  Pour co ret
  largeur 600 ou 800 mm
  Livrée avec 12 presse-étoupe
  ISO 32 réf. 0 980 50.
  Chaque presse-étoupe permet le passage de 4 câbles
  (Ø 6,5 à 9,5 mm) UTP/FTP/SFTP.
  Passage de cordons équipés sans démontage du presse-étoupe.
  Livrée avec obturateurs pour entrées non utilisées.

7. ACCESSOIRES *(suite)*

7.2 Hublots de porte à charnière

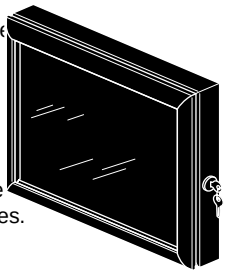

IP 54
Cadre en aluminium anodisé, ouverture à 120°.
Regard polycarbonate épaisseur 3 mm. Joint néoprène.
Serrure à clé 455.
Livrés avec gabarit de perçage.
Protègent les appareils, évitent les manipulations intempestives et -per mettent de visualiser les appareils en façade.

	300	400	50	230	330	42
	400	400	50	330	330	42
	500	500	50	430	430	42
	600	400	50	530	330	42
	600	600	50	530	530	42

	300	400	230	330
	400	400	330	330
	500	500	430	430
	600	400	530	330
	600	600	530	530

7.3 Pochettes à plans plastique adhésives

- Réf. 0 365 80, 340 x 235 mm (Dimensions intérieures : 310 x 200 x 18 mm)
  réf. 0 365 81, 260 x 165 mm (Dimensions intérieures : 230 x 130 x 18 mm).
  Ouvertes RAL 7035.

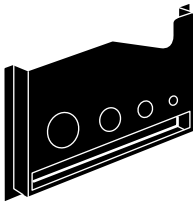

- Réf. 0 365 82, 325 x 120 mm (Dimensions intérieures : 324 x 120 x 18 mm)
  Fermée IP 50. RAL 9002.
  Capacité d'une quinzaine de feuilles A4 pliées en 2.

- Réf. 0 097 99, 305 x 220 mm (format A4)
  Souple transparente.

7. ACCESSOIRES *(suite)*

7.4 Contact de porte

Réf. 0 363 13
3 A - 240 V
1 contact NF - 1 contact NO
Permet par exemple dès l'ouverture de la porte d'une armoire, la coupure de la climatisation et l'alimentation de l'éclairage.
Livré avec pattes de xation.

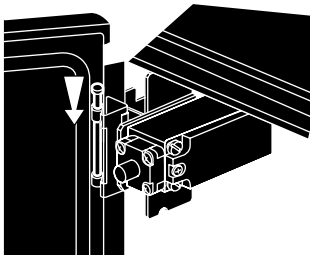

7.5 Kit d'éclairage

Réf. 0 363 12
Livré avec tube uo 8 W - Ø 16 mm - 230 V - 50 Hz
Classe I - IP 20
Antiparasite suivant EN 50015
Equipé d'un inter
Raccordement sur barrette
Dimensions : 350 x 61 37 mm

7.6 Support bornier

Réf. 0 367 36
Jeu de deux équerres support pour barre cuivre ou rail pour bornier.

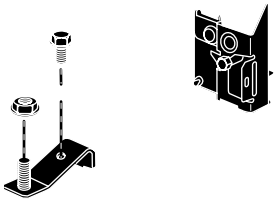

7.7 Charnières 180°

Réf. No. 0 367 32/33
Permet l'ouverture des portes de co ret à 180° en remplacement des charnières existantes sans perçage.

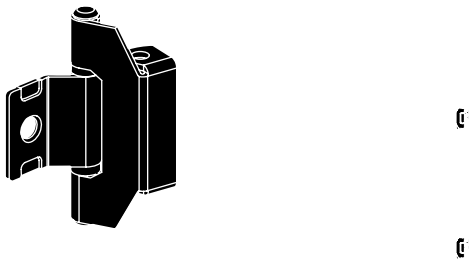

7. ACCESSOIRES *(suite)*

7.8 Fermetures

Verrou double barre.

Possibilité de remplacer l'empreinte par un barillet à clé sur coffret de hauteur maxi 300 mm, au delà remplacer le verrou par une poignée.

Nombre de points de fermeture :

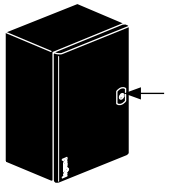

1 point

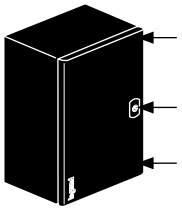

3 points

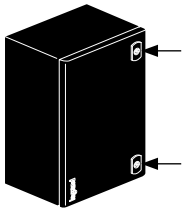

2 points

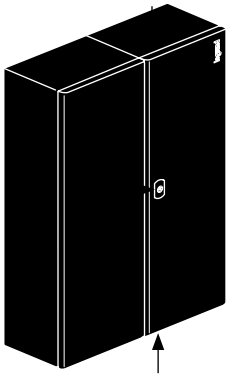

3 points

300	200	1	1
300	300	1	1
300	400	1	1
400	300	1	1
400	400	1	1
400	600	1	1
500	400	1	1
500	500	1	1
600	400	2	2
600	600	2	2
600	800	3	1
600	1000	3	1
700	500	2	2
800	800	2	1
800	1000	3	1
1000	600	3	1
1000	800	3	1
1000	1000	3	1
1000	1200	3	1
1200	800	3	1
1200	1000	3	1
1200	1200	3	1
1400	800	3	1
1400	1000	3	1

7. ACCESSOIRES *(suite)*

7.8 Fermetures *(suite)*

Références

0 368 04 Verrou

0 368 05 Poignée avec obturateur

0 368 06 Poignée 2433A à clé

0 368 29 Kit de fermeture CNOMO équipé d'un triangle mâle de 6,5.

Empreintes métal

Références	Désignation
0 368 13	Carré femelle de 6 mm
0 368 16	Carré mâle de 8 mm
0 368 17	Triangle mâle de 6,5 mm
0 368 18	Triangle mâle de 8 mm
0 368 19	Triangle mâle de 11 mm (EDF)
0 368 20	Double barre

Barillet à clé

Références	Code clé
0 368 22	405
0 368 23	421
0 368 24	455
0 368 25	1242 E
0 368 26	2433 A
0 368 27	3113 A

Kit tringlerie

Kits de fermeture composés d'une poignée avec serrure 2433A et d'une tringlerie permettant le remplacement du verrou double barre par une poignée.

Références	Pour co ret hauteur
0 368 08	600 mm
0 368 09	700 mm
0 368 10	800 mm