



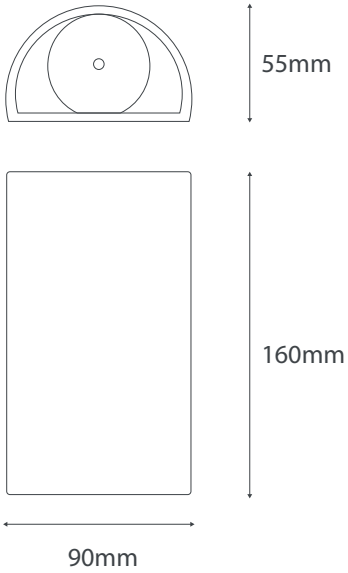

APPLIQUE MURALE LED UP & DOWN LUDE

12W IP54 280° IK06 3000K 30 000 h GARANTIE 3 ANS

- Classe I - IP54 - 710lm Blanc chaud
- Protection aux chocs IK06
- Durée de vie 30 000 heures
- Projection L70B50
- Corps en aluminium
- Diffuseur en verre
- Garantie 3 ans
- IRC > 80
- RGO : EN62471
- Couleur gris foncé : RAL7016

Références	Désignation	W	LED	Lumens	Couleur	Optique	IP	IK	Durée de vie	Garantie	UE
LXAMLUD12W3KG	Applique LED murale	12	COB	710 lm	3000K	280°	IP54	IK06	30 000h	3 ans	1

Yesss Distribution ZAC du Caillou
8 / 10 rue Jules Verne 69630 Chaponost
+33(0) 4 78 56 95 95