# APPLIQUE E27 CONE



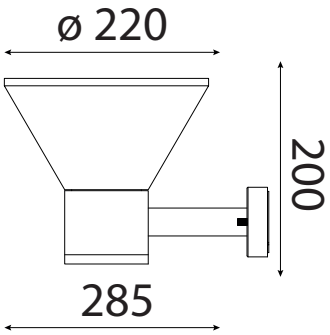


- Eclairage mural extérieur
- Installation facile
- Corps en aluminium gris anthracite
- 1 douille E27
- Garantie 3 ans

| Références | Désignation | Classe | IP | UE | Carton |
|---|---|---|---|---|---|
| LXAM05G | Applique murale cone anthracite E27 | I | IP54 | 1 | 4 |

Yesss Distribution ZAC du Caillou
8 / 10 rue Jules Verne 69630 Chaponost
+33(0) 4 78 56 95 95