APPLIQUE MURALE LED PRISME

10W | IP54 | IK06 | 30 000 h | GARANTIE 3 ANS





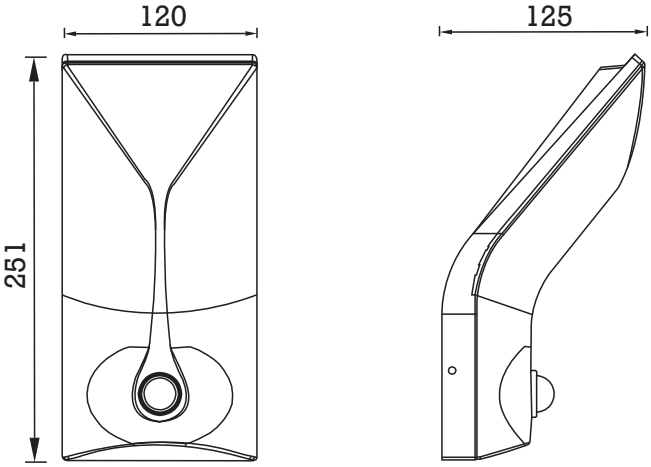

- Luminaires LED extérieurs
- Corps en Aluminium
- Couleur du corps : Gris anthracite
- Diffuseur en Polycarbonate opale
- Modèle avec détecteur IR en option

Références	Désignation	Dimensions (L x H x P) en mm	Poids (kg)	U.E	Carton
LXAML10W3KG	Applique murale led	120 x 251 x 125	0,65	1	9
LXAML10W3KIRG	Applique murale led IR	120 x 251 x 125	0,65	1	9

Références	W	Lumens	lm/W	Temp. Couleur	RG	Angle	IRC	Classe	IP	IK	Durée de vie	L..B..	Garantie
LXAML10W3KG	10	650	65	3000°K	0	180°	80	I	54	06	30 000h	L70B20	3 ans
LXAML10W3KIRG	10	650	65	3000°K	0	180°	80	I	54	06	30 000h	L70B20	3 ans

Yesss Distribution ZAC du Caillou
8 / 10 rue Jules Verne 69630 Chaponost
+33(0) 4 78 56 95 95