SIEMENS

Fiche technique 3RV2011-1JA10

Siemens EcoTech

Disjoncteur de taille S00 pour la protection des moteurs, CLASS 10 Déclencheur de surcharge à temps dépendant 7...10 A Déclencheur de court-circuit 130 A Borne à vis pouvoir de coupure standard

nom de marque produit	SIRIUS
désignation du produit	Disjoncteur
version du produit	pour la protection des moteurs
désignation type de produit	3RV2
Caractéristiques techniques générales	
taille du disjoncteur	S00
taille du contacteur combinable spécifique aux entreprises	S00, S0
extension produit bloc de contacts auxiliaires	Oui
puissance dissipée [W] pour la valeur assignée du courant	
● pour CA à chaud	9,25 W
● pour CA à chaud par pôle	3,1 W
tension d'isolement pour degré de pollution 3 pour CA valeur assignée	690 V
tension de tenue aux chocs valeur assignée	6 kV
tenue aux chocs selon IEC 60068-2-27	25g / 11 ms
durée de vie mécanique (cycles de manœuvre)	
● des contacts principaux typique	100 000
● des contacts auxiliaires typique	100 000
durée de vie électrique (Cycles de manœuvre) typique	100 000
désignation du matériel selon IEC 81346-2:2009	Q
Directive RoHS (date)	10/01/2009
Poids	0,353 kg
Conditions ambiantes	
altitude d'implantation pour altitude au-dessus de max.	2 000 m
température ambiante	
● en service	-20 ... +60 °C
● à l'entreposage	-50 ... +80 °C
● pendant le transport	-50 ... +80 °C
humidité relative en service	10 ... 95 %
Environmental footprint	
déclaration environnementale de produit(EPD)	Oui
potentiel d'effet de serre [CO2 eq] total	74,698 kg
potentiel d'effet de serre [CO2 eq] pendant la fabrication	1,98 kg
potentiel d'effet de serre [CO2 eq] pendant la commercialisation	0,134 kg
potentiel d'effet de serre [CO2 eq] en service	72,7 kg
potentiel d'effet de serre [CO2 eq] selon End of Life	-0,116 kg
profil écologique Siemens (SEP)	Siemens EcoTech

Sous réserve de modifications
© Copyright Siemens

Circuit principal	
nombre de pôles pour circuit principal	3
valeur de réponse du courant réglable du déclencheur de surcharge dépendant du courant	7 ... 10 A
type de tension pour circuit principal	CA
tension d'emploi	
● valeur assignée	20 ... 690 V
● pour AC-3 valeur assignée max.	690 V
● pour AC-3e valeur assignée max.	690 V
fréquence de service valeur assignée	50 ... 60 Hz
courant d'emploi valeur assignée	10 A
courant d'emploi	
● pour AC-3 pour 400 V valeur assignée	10 A
● pour AC-3e pour 400 V valeur assignée	10 A
puissance de service	
● pour AC-3	
— pour 230 V valeur assignée	2,2 kW
— pour 400 V valeur assignée	4 kW
— pour 500 V valeur assignée	5,5 kW
— pour 690 V valeur assignée	7,5 kW
● pour AC-3e	
— pour 230 V valeur assignée	2,2 kW
— pour 400 V valeur assignée	4 kW
— pour 500 V valeur assignée	5,5 kW
— pour 690 V valeur assignée	7,5 kW
fréquence de manœuvres	
● pour AC-3 max.	15 1/h
● pour AC-3e max.	15 1/h
Circuit auxiliaire	
type de tension pour circuits auxiliaire et de commande	CA/CC
nombre de contacts NF pour contacts auxiliaires	0
nombre de contacts NO pour contacts auxiliaires	0
nombre d'inverseurs pour contacts auxiliaires	0
Fonction protection/ surveillance	
fonction produit	
● détection de défauts à la terre	Non
● détection de perte de phase	Oui
classe de déclenchement	CLASS 10
version du déclencheur sur surcharge	thermique
pouvoir de coupure courant de court-circuit limite (Icu)	
● pour CA pour 240 V valeur assignée	100 kA
● pour CA pour 400 V valeur assignée	100 kA
● pour CA pour 500 V valeur assignée	42 kA
● pour CA pour 690 V valeur assignée	6 kA
pouvoir de coupure courant de court-circuit d'emploi (Ics) pour CA	
● pour 240 V valeur assignée	100 kA
● pour 400 V valeur assignée	100 kA
● pour 500 V valeur assignée	42 kA
● pour 690 V valeur assignée	4 kA
valeur de réponse du courant du déclencheur instantané de court-circuit	130 A
Caractéristiques assignées UL/CSA	
courant de pleine charge (FLA) pour moteur courant alternatif 3 phases	
● pour 480 V valeur assignée	10 A
● pour 600 V valeur assignée	10 A
puissance mécanique fournie [hp]	
● pour moteur courant alternatif 1 phase	
— pour 110/120 V valeur assignée	0,5 hp
— pour 230 V valeur assignée	1,5 hp
● pour moteur courant alternatif 3 phases	

Sous réserve de modifications
© Copyright Siemens

— pour 200/208 V valeur assignée	2 hp
— pour 220/230 V valeur assignée	3 hp
— pour 460/480 V valeur assignée	5 hp
— pour 575/600 V valeur assignée	10 hp
Protection contre les courts-circuits	
fonction produit protection contre les courts-circuits	Oui
version du déclencheur sur court-circuit	magnétique
version de la cartouche-fusible pour réseau IT pour protection contre les courts-circuits du circuit principal	
● pour 400 V	gL/gG 50 A
● pour 500 V	gL/gG 40 A
● pour 690 V	gL/gG 40 A
Montage/ fixation/ dimensions	
position de montage	au choix
type de fixation	fixation par vis et par encliquetage sur rail DIN symétrique 35 mm selon DIN EN 60715
hauteur	97 mm
largeur	45 mm
profondeur	97 mm
distance à respecter	
● lors du montage en série vers le côté	0 mm
● aux pièces mises à la terre pour 400 V	
— vers le bas	30 mm
— vers le haut	30 mm
— vers le côté	9 mm
● aux pièces sous tension pour 400 V	
— vers le bas	30 mm
— vers le haut	30 mm
— vers le côté	9 mm
● aux pièces mises à la terre pour 500 V	
— vers le bas	30 mm
— vers le haut	30 mm
— vers le côté	9 mm
● aux pièces sous tension pour 500 V	
— vers le bas	30 mm
— vers le haut	30 mm
— vers le côté	9 mm
● aux pièces mises à la terre pour 690 V	
— vers le bas	50 mm
— vers le haut	50 mm
— vers l'arrière	0 mm
— vers le côté	30 mm
— vers l'avant	0 mm
● aux pièces sous tension pour 690 V	
— vers le bas	50 mm
— vers le haut	50 mm
— vers l'arrière	0 mm
— vers le côté	30 mm
— vers l'avant	0 mm
Raccordements/ Bornes	
version du raccordement électrique	
● pour circuit principal	raccordement à vis
disposition du raccordement électrique pour circuit principal	en haut et en bas
type de sections raccordables	
● pour contacts principaux	
— âme massive ou multibrin	2x (0,75 ... 2,5 mm²), 2x 4 mm²
— âme souple avec embouts	2x (0,5 ... 1,5 mm²), 2x (0,75 ... 2,5 mm²)
● pour câbles AWG pour contacts principaux	2x (18 ... 14), 2x 12
couple de serrage	
● pour contacts principaux pour bornes à vis	0,8 ... 1,2 N·m

Sous réserve de modifications
© Copyright Siemens

version de la tige de tournevis	Diamètre 5 ... 6 mm
dimension de la tête de tournevis	Pozidriv taille 2
version du filetage de la vis de raccordement	
● pour contacts principaux	M3
Sécurité	
fonction produit appropriée pour fonction de sécurité	Oui
compatibilité d'utilisation	
● mise en marche de sécurité	Non
● coupure de sécurité	Oui
durée d'utilisation max.	10 a
essai temps de mission lié à l'usure nécessaire	Oui
pourcentage de défaillances dangereuses	
● pour niveau d'exigence faible selon SN 31920	40 %
● pour niveau d'exigence élevé selon SN 31920	50 %
valeur B10 pour niveau d'exigence élevé selon SN 31920	5 000
taux de défaillance [valeur FIT] pour niveau d'exigence faible selon SN 31920	50 FIT
ISO 13849	
type d'appareil selon ISO 13849-1	3
surdimensionnement selon ISO 13849-2 nécessaire	Oui
IEC 61508	
type d'appareillage de sécurité selon IEC 61508-2	Type A
valeur T1	
● pour intervalle du test périodique ou durée d'utilisation selon IEC 61508	10 a
Sécurité électrique	
degré de protection IP face avant selon IEC 60529	IP20
protection contre les contacts face avant selon IEC 60529	protégé contre les contacts avec les doigts en cas de contact vertical par l'avant
Affichage	
version de l'affichage pour mise en état de commutation	Manette
Homologations Certificats	

General Product Approval

CCC | EG-Konf. | UK CA | UL | KC | EAC

General Product Approval	For use in hazardous locations		Test Certificates		Maritime application
	ATEX	IECEx	Type Test Certificates/Test Report	Special Test Certificate	ABS

Maritime application					other
BUREAU VERITAS	DNV	LRS	PRS	RINA	Miscellaneous

other			Railway		Environment
产品合格 QC PASS	Confirmation	VDE	Special Test Certificate	Confirmation	EPD

Sous réserve de modifications
© Copyright Siemens

Environment

Siemens EcoTech

Environmental Confirmations

Autres informations

Informations sur l'emballage
https://support.industry.siemens.com/cs/ww/fr/view/109813875
Information for data generation and storage
https://support.industry.siemens.com/cs/ww/en/view/109995012
Information- and Downloadcenter (Catalogues, Brochures,…)
https://www.siemens.com/ic10
Industry Mall (système de commande en ligne)
https://mall.industry.siemens.com/mall/fr/fr/Catalog/product?mlfb=3RV2011-1JA10
Générateur CAx en ligne
http://support.automation.siemens.com/WW/CAXorder/default.aspx?lang=en&mlfb=3RV2011-1JA10
Service&Support (manuels, certificats, caractéristiques, questions fréquentes FAQ, etc.)
https://support.industry.siemens.com/cs/ww/fr/ps/3RV2011-1JA10
Banque de données images (photos des produits, schémas cotés 2D, modèles 3D, schémas des connexions, macros EPLAN, …)
http://www.automation.siemens.com/bilddb/cax_de.aspx?mlfb=3RV2011-1JA10&lang=en
Courbe caractéristique: Comportement au déclenchement, I²t, Courant coupé limité
https://support.industry.siemens.com/cs/ww/en/ps/3RV2011-1JA10/char
Caractéristiques diverses (par ex. durée de vie électrique, fréquence de commutation)
http://www.automation.siemens.com/bilddb/index.aspx?view=Search&mlfb=3RV2011-1JA10&objecttype=14&gridview=view1

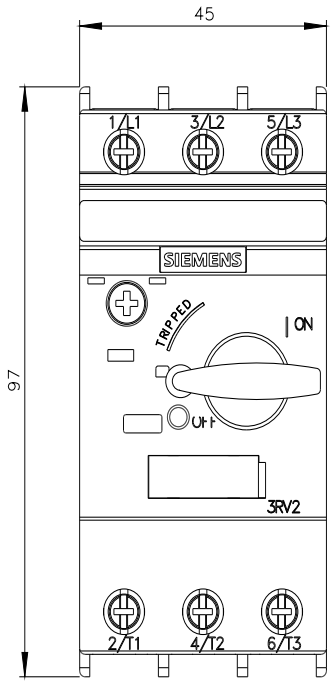

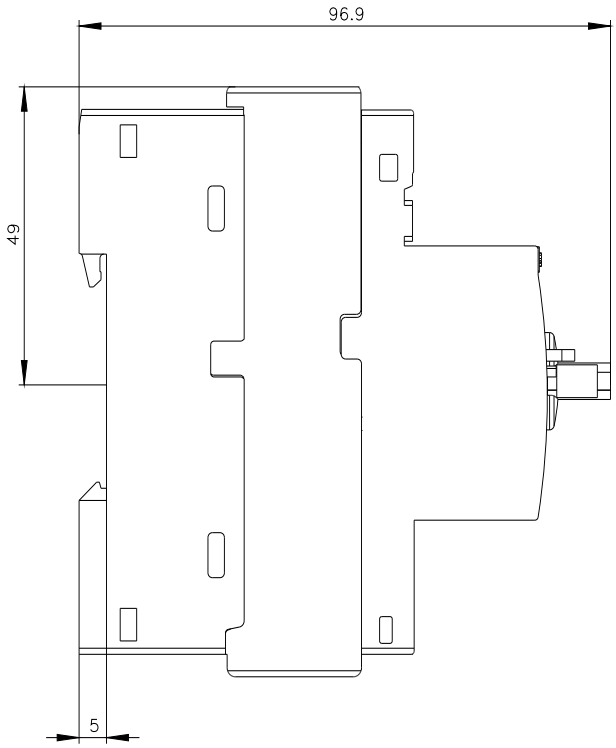

Sous réserve de modifications
© Copyright Siemens

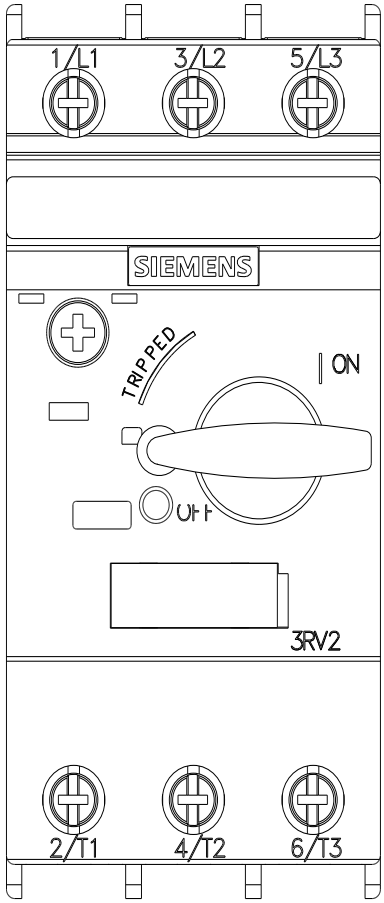

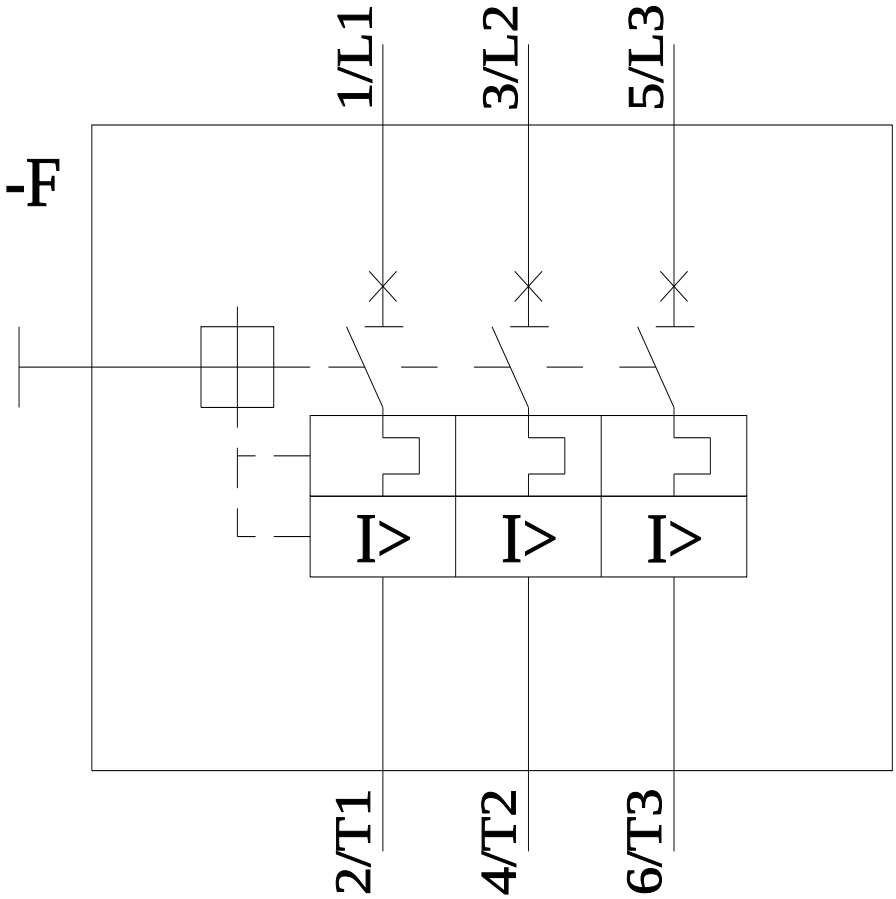

dernière modification : 16/05/2025

Sous réserve de modifications
© Copyright Siemens