Dual HF

DALI-2 APC - faux-plafonds
EAN 4007841 079499
Réf. 079499

Zone de détection

Dessin dimensionnel 1

Dessin dimensionnel 2

Schéma du circuit principal

Dual HF

DALI-2 APC - faux-plafonds
EAN 4007841 079499
Réf. 079499
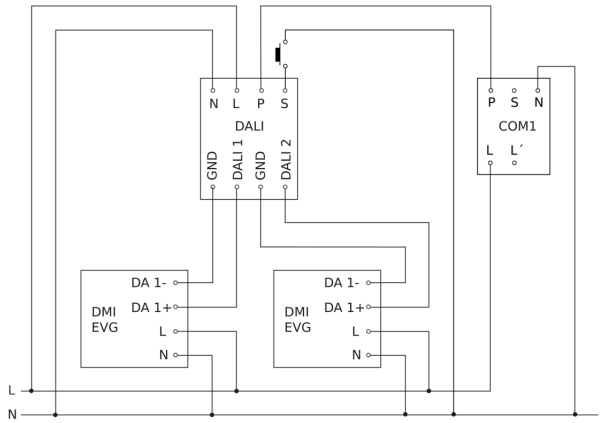
Schéma du circuit d´interconnexion maître/esclave