finder
SWITCH TO THE FUTURE

Compteurs d'énergie intelligents

SÉRIE
7M

- Armoires de commande et tableaux électriques
- Armoires de contrôle
- Gestion de l'énergie électrique
- Robots industriels
- Onduleur
- Borne de recharge
- Applications photovoltaïques



FINDER se réserve le droit d'apporter toutes modifications aux caractéristiques techniques de ses produits à tout moment et sans préavis.
FINDER décline toutes responsabilités dans le cas d'une mauvaise utilisation de ses produits qui pourrait entraîner des conséquences sur les personnes ou sur les biens.

Compteur d'énergie monophasé avec écran LCD rétro-éclairé

Type 7M.24.8.230.0001
Sortie émettrice d'impulsions S0
Compteur d'énergie kWh

- Affichage de la consommation d'énergie active (kWh)
- Précision énergie active Classe B selon EN 50470-3
- Sortie émettrice d'impulsions S0 pour le contrôle à distance de l'énergie consommée selon EN 62053-31
- Caches-bornes plombables
- Catégorie de protection : II
- Montage sur rail 35 mm (EN 60715)

NEW **7M.24.8.230.0001**



- Courant nominal 5 A (40 A maximum)
- • Sortie émettrice d'impulsions S0
- Monophasé 230 V AC 50/60 Hz, kWh

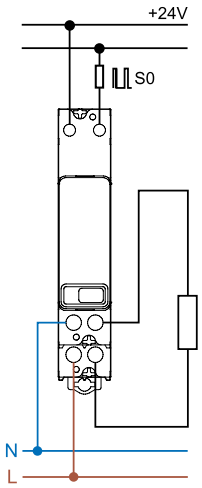

Pour le schéma d'encombrement voir page 14

Caractéristiques		
Courant nominal/Courant maximum mesuré I_n/I_{max}	A	5/40
Courant de démarrage I_{st}	A	0.02
Courant minimal mesuré I_{min}	A	0.25
Plage de mesure (dans la classe de précision)	A	0.5…40
Courant maximum instantané	A	1200 (10 ms)
Tension d'alimentation (et de mesure) U_N	V AC	230
Plage de fonctionnement		(0.8…1.15)U_N
Fréquence	Hz	50/60
Puissance absorbée	W/VA	≤ 0.5/1.5
Écran		LCD
Comptage maximal/comptage minimal	kWh	999 999.9/0.1
LED - impulsions par kWh		1000
LED - longueur d'impulsion	ms	4±0.5
Caractéristiques sortie émettrice d'impulsions : (S0+/S0–)		
Nombre/Type		1 sortie opto-isolée
Plage de tension/Courant max selon EN 62053-1)	V DC/mA	3.3…27/1…27
Impulsion par kWh	Imp/kWh	1000
Longueur d'impulsion	ms	32 ± 2
Longueur max. du cable	m	1000
Caractéristiques générales		
Classe de précision : EN 50470-3 (MID)		B
Température ambiante (dans la classe de précision)	°C	–25…+55
Catégorie de protection		II
Indice de protection : dispositif/terminaux		IP 50/IP 20
Homologations (suivant les types)		CE UK CA

SÉRIE 7M
Compteurs d'énergie intelligents

Compteurs d'énergie monophasés bidirectionnels avec écran LCD rétro-éclairé Multifonction et certifié MID

Type 7M.24.8.230.0010
Sortie émettrice d'impulsions S0

Type 7M.24.8.230.0110 (avec NFC)
Sortie émettrice d'impulsions S0, avec port de communication infrarouge
La technologie NFC permet la lecture de l'énergie mesurée, la programmation et la personnalisation par smartphone du compteur même s'l n'est pas alimenté

- Affichage de la consommation partielle ou totale (réinitialiable): kWh, kVAh, kvarh
- 2 compteurs MID pour l'énergie active active + 2 compteurs pour l'énergie réactive
- 8 compteurs réinitialisables
- Menus déroulants avec visualisation des valeurs suivantes : V, A, facteur de puissance, kW, kVA, kvar, Hz, THD V, THD A, angle de la phase et direction du flux d'énergie (production ou consommation)
- Compteur à 7 chiffres, avec écran rétro-éclairé
- Bouton tactile multifonction
- Précision énergie active Classe B selon EN 50470-3 (MID)
- Précision énergie réactive Classe 2 selon EN 62053-23
- Sortie émettrice d'impulsions S0 pour le contrôle à distance de l'énergie consommée selon EN 62053-31
- Caches-bornes plombables
- Catégorie de protection : II
- Montage sur rail 35 mm (EN 60715)

NEW 7M.24.8.230.0010



- Courant nominal 5 A (40 A maximum)
- Sortie émettrice d'impulsions S0
- Monophasé 230 V AC 50/60 Hz
- Certifié MID

NEW 7M.24.8.230.0110



- Courant nominal 5 A (40 A maximum)
- Sortie émettrice d'impulsions S0, port de communication infrarouge et NFC
- Monophasé 230 V AC 50/60 Hz
- Certifié MID

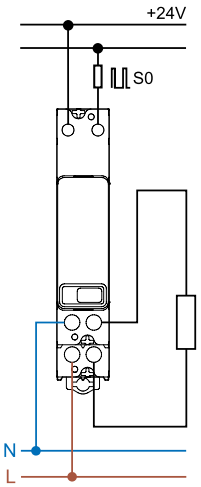

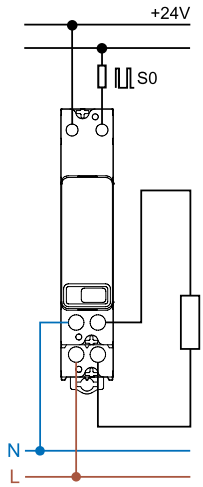

Pour le schéma d'encombrement voir page 14

Caractéristiques			
Courant nominal/Courant maximum mesuré I_n/I_{max}	A	5/40	5/40
Courant de démarrage I_{st}	A	0.02	0.02
Courant minimal mesuré I_{min}	A	0.25	0.25
Plage de mesure (dans la classe de précision)	A	0.5…40	0.5…40
Courant maximum instantané	A	1200 (10 ms)	1200 (10 ms)
Tension d'alimentation (et de mesure) U_N	V AC	230	230
Plage de fonctionnement		$(0.8…1.15)U_N$	$(0.8…1.15)U_N$
Fréquence	Hz	50/60	50/60
Puissance absorbée	W/VA	≤ 0.5/1.5	≤ 0.5/1.5
Écran		LCD	LCD
Comptage maximal/comptage minimal	kWh	999 999.9/0.1	999 999.9/0.1
LED - impulsions par kWh		1000	1000
LED - longueur d'impulsion	ms	4±0.5	4±0.5
Caractéristiques sortie émettrice d'impulsions : (S0+/S0–)			
Nombre/Type		1 sortie opto-isolée	1 sortie opto-isolée
Plage de tension/Courant max selon EN 62053-1	V DC/mA	3.3…27/1…27	3.3…27/1…27
Impulsion par kWh	Imp/kWh	1000	1000
Longueur d'impulsion	ms	32 ± 2	32 ± 2
Longueur max. du cable	m	1000	1000
Caractéristiques générales			
Classe de précision IEC EN 50470-3 / IEC EN 62053-23		1/2	1/2
Température ambiante (dans la classe de précision)	°C	–25…+55	–25…+55
Catégorie de protection		II	II
Indice de protection : dispositif/terminaux		IP 50/IP 20	IP 50/IP 20
Homologations (suivant les types)		CE UK CA	

X-2022, www.findernet.com

Compteurs d'énergie monophasés bidirectionnels avec technologie NFC et écran LCD rétro-éclairé, certifié MID
Avec port de communication infrarouge + interface Modbus/M-Bus

Type 7M.24.8.230.0210 (avec NFC)
Compteur d'énergie multifonction certifié MID avec interface RS485 Modbus intégrée

Type 7M.24.8.230.0310 (avec NFC)
Compteur d'énergie multifonction certifié MID avec interface M-Bus intégrée

La technologie NFC permet la lecture de l'énergie mesurée, la programmation et la personnalisation par smartphone du compteur même s'l n'est pas alimenté

- Affichage de la consommation totale ou partielle (réinitianisable): kWh, kVAh, kvarh
- 4 compteurs totalisateurs certifiés MID, 8 compteurs réinitialisables
- Menus déroulants avec visualisation des valeurs suivantes : V, A, facteur de puissance, kW, kVA, kvar, Hz, THD V, THD A, angle de la phase et direction du flux d'énergie (production ou consommation)
- Compteur à 7 chiffres, avec écran rétro-éclairé
- Bouton tactile multifonction
- Précision énergie active Classe B selon EN 50470-3 (MID)
- Précision énergie réactive Classe 2 selon EN 62053-23
- Caches-bornes plombables
- Categorie de protection : II
- Montage sur rail 35 mm (EN 60715)

* Vitesse de communication par défaut : 19200 bps
Vitesse de communication par défaut : 2400 bps

Pour le schéma d'encombrement voir page 14

NEW 7M.24.8.230.0210



- Courant nominal 5 A (40 A maximum)
- Interface de communication Modbus intégrée et port infrarouge et technologie NFC
- Monophasé 230 V AC 50/60 Hz
- Certifié MID

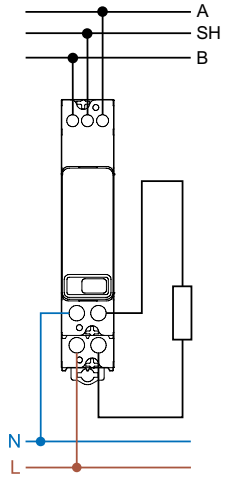

NEW 7M.24.8.230.0310



- Courant nominal 5 A (40 A maximum)
- Interface de communication M-Bus intégrée et port infrarouge et technologie NFC
- Monophasé 230 V AC 50/60 Hz
- Certifié MID

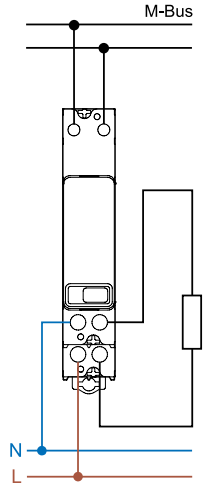

Caractéristiques			
Courant nominal/Courant maximum mesuré I_n/I_{max}	A	5/40	5/40
Courant de démarrage I_{st}	A	0.02	0.02
Courant minimal mesuré I_{min}	A	0.25	0.25
Plage de mesure (dans la classe de précision)	A	0.5…40	0.5…40
Courant maximum instantané	A	1200 (10 ms)	1200 (10 ms)
Tension d'alimentation (et de mesure) U_N	V AC	230	230
Plage de fonctionnement		$(0.8…1.15)U_N$	$(0.8…1.15)U_N$
Fréquence	Hz	50/60	50/60
Puissance absorbée	W/VA	≤ 0.5/1.5	≤ 0.5/1.5
Écran		LCD	LCD
Comptage maximal/comptage minimal	kWh	999 999.9/0.1	999 999.9/0.1
LED - impulsions par kWh		1000	1000
LED - longueur d'impulsion	ms	4±0.5	4±0.5
Caractéristiques du protocole de communication			
Système de Bus		Modbus RS485	M-Bus
Trame (default)		8, N, 2	—
Longueur max du bus	m	1000	—
Vitesse de communication*	Baud	1200…115 200	300…9600
Caractéristiques générales			
Classe de précision IEC EN 50470-3 / IEC EN 62053-23		1/2	1/2
Température ambiante (dans la classe de précision)	°C	–25…+70	–25…+55
Catégorie de protection		II	II
Indice de protection : dispositif/terminaux		IP 50/IP 20	IP 50/IP 20
Homologations (suivant les types)		CE UK CA	

SÉRIE 7M
Compteurs d'énergie intelligents

Compteur d'énergie multifonction bidirectionnel avec NFC technologie NFC et écran LCD rétro-éclairé. Certifié MID à 80 A, 70°C pour systèmes monophasés et triphasés à 3 ou 4 fils @ 70°C.

Type 7M.38.8.400.0112 (avec NFC)
Connexion directe jusqu'à 80 A, double tarif
Double sortie émettrice d'impulsions S0
La technologie NFC permet la lecture de l'énergie mesurée, la programmation et la personnalisation par smartphone du compteur même s'l n'est pas alimenté

- Affichage de la consommation totale ou partielle (réinitialiable): kWh, kVAh, kvarh
- 2 compteurs certifiés MID pour l'énergie active + 2 pour l'énergie réactive (certification nationale), 8 compteurs réinitialisables
- 16 compteurs réinitialisables
- Visualisation des valeurs instantannées suivantes : V, A, PF, kW, kVA, kvar, Hz, THD V, THD A, angle de la phase et direction du flux d'énergie
- Double sortie émettrice d'impulsions S0 pour surveillance énergétique à distance selon EN 62053-31
- Écran LCD rétro-éclairé.
- Touche tactile multifonction
- Précision énergie active Classe B selon EN 50470-3 (MID)
- Précision énergie réactive Classe 2 selon EN 62053-23
- Caches bornes plombables ainti effraction extractibles
- Catégorie de protection II
- Montage sur rail 35 mm (EN 60715)

NEW **7M.38.8.400.0112**



- Courant nominal 5 A (80 A Maximum)
- Triphasé 3 ou 4 fils ou monophasé
- Double sortie émettrice d'impulsions S0 et interface de communication infrarouge et technologie NFC
- Certifié MID jusqu'à 70°C

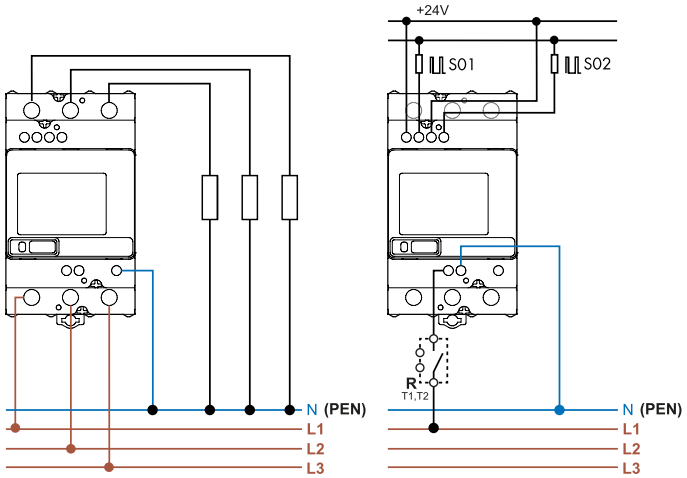

Pour le schéma d'encombrement voir page 15

Caractéristiques	
Courant nominal/Courant maximum mesuré I_n/I_{max} A	5/80
Courant de démarrage I_{st} A	0.02
Courant minimal mesuré I_{min} A	0.25
Plage de mesure (dans la classe de précision) A	0.5…80
Courant maximum instantané A	2400 (10 ms)
Tension d'alimentation (et de mesure) U_N V AC	3 x 230/400
Plage de fonctionnement	(0.8…1.15)U_N
Fréquence Hz	50/60
Puissance absorbée par phase W/VA	≤ 1/7.5
Écran	LCD
Comptage maximal/comptage minimal kWh	999 999.9/0.1
LED - impulsions par kWh	1000
LED - longueur d'impulsion ms	4±0.5
Caractéristiques sortie émettrice d'impulsions : (S0+/S0–)	
Nombre/Type	2 sorties opto-isolées
Plage de tension/Courant max selon EN 62053-1 V DC/mA	3.3…27/1…27
Impulsion par kWh Imp/kWh	500
Longueur d'impulsion ms	32 ± 2
Longueur max. du cable m	1000
Caractéristiques générales	
Classe de précision IEC EN 50470-3 / IEC EN 62053-23	1/2
Température ambiante (dans la classe de précision) °C	–25…+70
Catégorie de protection	II
Indice de protection : dispositif/terminaux	IP 50/IP 20
Homologations (suivant les types)	CE UK CA

X-2022, www.findernet.com

Compteur d'énergie multifonction bidirectionnel avec NFC technologie NFC et écran LCD rétro-éclairé. Certifié MID à 80 A, 70°C pour systèmes monophasés et triphasés à 3 ou 4 fils jusqu'à 70°C.

Type 7M.38.8.400.0212 (avec NFC)
Connexion directe jusqu'à 80 A, double tarif
Compteur d'énergie multifonction avec port de comunication Modbus RS485 intégré et sortie émettrice d'impulsion S0
La technologie NFC permet la lecture de l'énergie mesurée, la programmation et la personnalisation par smartphone du compteur même s'l n'est pas alimenté

- Affichage de la consommation totale ou partielle (réinitialiable) : kWh, kVAh, kvarh
- 2 compteurs certifiés MID pour l'énergie active + 2 pour l'énergie réactive (certification nationale), 8 compteurs réinitialisables
- 16 compteurs réinitialisables
- Visualisation des valeurs instantannées suivantes : V, A, PF, kW, kVA, kvar, Hz, THD V, THD A, angle de la phase et direction du flux d'énergie
- Port de communication intégré Modbus RS485
- Sortie émettrice d'impulsion S0 pour surveillance énergétique à distance selon EN 62053-31
- Écran LCD rétro-éclairé.
- Touche tactile multifonction
- Précision énergie active Classe B selon EN 50470-3 (MID)
- Précision énergie réactive Classe 2 selon EN 62053-23
- Caches bornes plombables ainti effraction extractibles
- Catégorie de protection II
- Montage sur rail 35 mm (EN 60715)

* Vitesse de communication par défaut : 19 200 bps

Pour le schéma d'encombrement voir page 15

NEW **7M.38.8.400.0212**



- Courant nominal 5 A (80 A Maximum)
- Port de comunication Modbus RS485 intégré et interface de communication infrarouge et technologie NFC
- Triphasé 3x230/400 V 50/60 Hz systèmes: 3L+N, 3L, 1L+N
- Certifié MID jusqu'à 70°C

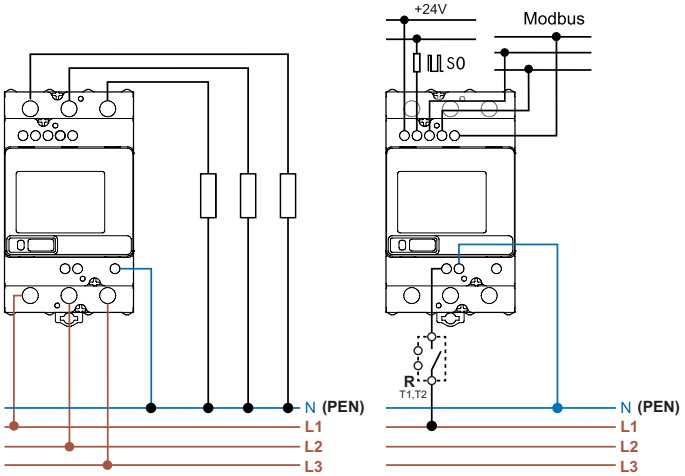

Caractéristiques		
Courant nominal/Courant maximum mesuré I_n/I_{max}	A	5/80
Courant de démarrage I_{st}	A	0.02
Courant minimal mesuré I_{min}	A	0.25
Plage de mesure (dans la classe de précision)	A	0.5…80
Courant maximum instantané	A	2400 (10 ms)
Tension d'alimentation (et de mesure) U_N	V AC	3 x 230/400
Plage de fonctionnement		(0.8…1.15)U_N
Fréquence	Hz	50/60
Puissance absorbée par phase	W/VA	≤ 1/7.5
Écran		Matrix - LCD
Comptage maximal/comptage minimal	kWh	999 999.9/0.1
LED - impulsions par kWh		1000
LED - longueur d'impulsion	ms	4±0.5
Caractéristiques sortie émettrice d'impulsions : (S0+/S0–)		
Nombre/Type		2 sorties opto-isolées
Plage de tension/Courant max selon EN 62053-1	V DC/mA	3.3…27/1…27
Impulsion par kWh	Imp/kWh	500
Longueur d'impulsion	ms	32 ± 2
Longueur max. du cable	m	1000
Caractéristiques du protocole Modbus		
Système de Bus		Modbus RS485
Trame (default)		8, N, 2
Longueur max du bus	m	1000
Nombre maxi de compteurs connectés au bus		32
Vitesse de communication*	Baud	1200…115 200
Caractéristiques générales		
Classe de précision IEC EN 50470-3 / IEC EN 62053-23		B/2
Température ambiante (dans la classe de précision)	°C	–25…+70
Catégorie de protection		II
Indice de protection : dispositif/terminaux		IP 50/IP 20
Homologations (suivant les types)		CE UK CA

SÉRIE 7M
Compteurs d'énergie intelligents

Compteurs d'énergie multifonctions bidirectionnels avec NFC technologie NFC et écran LCD rétro-éclairé. Certifiés MID à 80 A, 70°C pour systèmes monophasés et triphasés à 3 ou 4 fils.

Type 7M.38.8.400.0312 (avec NFC)
Connexion directe jusqu'à 80 A, double tarif
Compteur d'énergie multifonction avec port de comunication M-bus intégré
et sortie émettrice d'impulsion S0
La technologie NFC permet la lecture de l'énergie mesurée, la programmation et la personnalisation par smartphone du compteur même s'l n'est pas alimenté

- Affichage de la consommation totale ou partielle (réinitialiable) : kWh, kVAh, kvarh
- 2 compteurs certifiés MID pour l'énergie active + 2 pour l'énergie réactive (certification nationale), 8 compteurs réinitialisables
- 16 compteurs réinitialisables
- Visualisation des valeurs instantannées suivantes : V, A, PF, kW, kVA, kvar, Hz, THD V, THD A, angle de la phase et direction du flux d'énergie
- Port de communication intégré M-Bus
- Sortie émettrice d'impulsion S0 pour surveillance énergétique à distance selon EN 62053-31
- Écran LCD rétro-éclairé.
- Touche tactile multifonction
- Précision énergie active Classe B selon EN 50470-3 (MID)
- Précision énergie réactive Classe 2 selon EN 62053-23
- Caches bornes plombables ainti effraction extractibles
- Catégorie de protection II
- Montage sur rail 35 mm (EN 60715)

* Vitesse de communication par défaut : 2400 bps

Pour le schéma d'encombrement voir page 15

NEW 7M.38.8.400.0312



- Courant nominal 5 A (80 A Maximum)
- Port de comunication M-bus intégré et interface de communication infrarouge et technologie NFC
- Triphasé 3x230/400 V 50/60 Hz systèmes: 3L+N, 3L, 1L+N
- Certifié MID jusqu'à 70°C

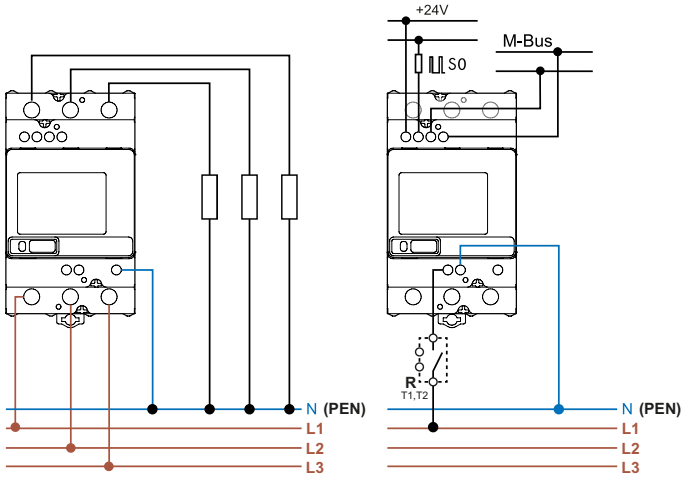

Caractéristiques		
Courant nominal/Courant maximum mesuré I_n/I_{max}	A	5/80
Courant de démarrage I_{st}	A	0.02
Courant minimal mesuré I_{min}	A	0.25
Plage de mesure (dans la classe de précision)	A	0.5…80
Courant maximum instantané	A	2400 (10 ms)
Tension d'alimentation (et de mesure) U_N	V AC	3 x 230/400
Plage de fonctionnement		(0.8…1.15)U_N
Fréquence	Hz	50/60
Puissance absorbée par phase	W/VA	≤ 1/7.5
Écran		LCD
Comptage maximal/comptage minimal	kWh	999 999.9/0.1
LED - impulsions par kWh		1000
LED - longueur d'impulsion	ms	4±0.5
Caractéristiques sortie émettrice d'impulsions : (S0+/S0–)		
Nombre/Type		1 sortie opto-isolée
Plage de tension/Courant max selon EN 62053-1	V DC/mA	3.3…27/1…27
Impulsion par kWh	Imp/kWh	500
Longueur d'impulsion	ms	32 ± 2
Longueur max. du cable	m	1000
Caractéristiques du protocole M-bus		
Système de Bus		M-Bus
Vitesse de communication*	Baud	300…9600
Caractéristiques générales		
Classe de précision IEC EN 50470-3 / IEC EN 62053-23		B/2
Température ambiante (dans la classe de précision)	°C	–25…+70
Catégorie de protection		II
Indice de protection : dispositif/terminaux		IP 50/IP 20
Homologations (suivant les types)		CE UK CA

X-2022, www.findernet.com

Codification

Exemple: compteur d'énergie monophasé para connexion directe jusqu'à 40 A, sortie impulsion S0, précision classe B, montage sur rail 35 mm (EN 60715), caches-bornes plombables.

7 M . 2 4 . 8 . 2 3 0 . 0 0 0 1

Série

Type
2 = Monophasé - écran rétro-éclairé

Courant
4 = 40 A

Type d'alimentation
8 = AC

Tension d'alimentation
230 = 230 V

Spécial version
0 = Standard

Option
0 = Sortie émettrice d'impulsions S0 +/-
1 = Sortie émettrice d'impulsions S0 + port de communication IR + NFC
2 = Port de communication RS485 Modbus intégré + port de communication IR + NFC
3 = Port de communication M-bus intégré + port de communication IR + NFC

Version spéciale
0 = Simple tarif
1 = kWh uniquement (0001)

Version
1 = Certifié MID

Versions disponibles
7M.24.8.230.0001
7M.24.8.230.0010
7M.24.8.230.0110
7M.24.8.230.0210
7M.24.8.230.0310

Example: compteur d'énergie triphasé 80 A max, certifié MID précision classe B, montage sur rail 35 mm (EN 60715), caches-bornes plombables.

7 M . 3 8 . 8 . 4 0 0 . 0 1 1 2

Série

Fonction
3 = Triphasé, écran rétro-éclairé, raccordement direct

Courant
8 = 80 A

Type d'alimentation
8 = AC 50/60 Hz

Tension d'alimentation
400 = 3 x 230/400 V AC 50/60 Hz

Version spéciale
0 = Standard

Option
1 = Port de communication infrarouge + 2 sorties impulsionnelles S0 + NFC
2 = Port de communication RS485 Modbus intégré + port de communication IR + Sortie émettrice d'impulsions S0 + NFC
3 = Port de communication M-bus intégré + port de communication IR + Sortie émettrice d'impulsions S0 + NFC

Version spéciale
2 = Dual tariff

Version
1 = Certifié MID

Versions disponibles
7M.38.8.400.0112
7M.38.8.400.0212
7M.38.8.400.0312

X-2022, www.findernet.com

Caractéristiques générales

Isolement			**7M.24.8.230.0xxx**		**7M.38.8.400.0xxxx**	
Tension nominale d'isolement		V	250		250	
Isolement	bornes d'alimentation et sorties S0+/S0–	kV (1.2/50 µs)	6			
	bornes d'alimentation Modbus et M-Bus	kV (1.2/50 µs)	6			
	phases adjacentes	kV (1.2/50 µs)	6			
Isolement	bornes d'alimentation et sorties S0+/S0–	V AC	4000			
	bornes d'alimentation Modbus et M-Bus	V AC	4000			
Catégorie de protection			II			
Caractéristiques CEM selon EN 61000-4-(2/3/4)			**7M.24.8.230.0xxx**		**7M.38.8.400.0xxxx**	
Décharge électrostatique	au contact		8 kV			
	dans l'air		15 kV			
Champ électromagnétique par radiofréquence (80…2000)MHz			30 V/m			
Transitoires rapides (burst) (5-50 ns, 5 kHz)	sur les bornes d'alimentation		4 kV			
	sur les sorties S0+/S0–		2 kV			
	sur les bornes Modbus et M-Bus		2 kV			
Surge (1.2/50 µs)	sur les bornes d'alimentation		4 kV			
Autres données			**7M.24.8.230.0xxx**		**7M.38.8.400.0xxxx**	
Degré de pollution			2			
Résistance aux vibrations			EN 60068-2-6		EN 60068-2-6	
Résistance aux chocs			EN 60068-2-27		EN 60068-2-27	
Puissance dissipée dans l'ambiance	valeur max par phase		0.5W/1.5 VA		1W/7.5VA	
Bornes d'alimentation			**7M.24.8.230.0xxx**		**7M.38.8.400.0xxx**	
Capacité de connexion maxi des bornes			fil rigide	fil souple	fil rigide	fil souple
		mm^2	1.5…10	1.5…10	1.5…25	1.5…25
		AWG	16…8	16…8	16…4	16…4
Couple de serrage pour I_{max}		Nm	0.8	0.8	3.5	3.5
Sorties S0+/S0–, RS485 Modbus, M-Bus			**7M.24.8.230.0xxx**		**7M.38.8.400.0xxx**	
Capacité de connexion maxi des bornes			fil rigide	fil souple	fil rigide	fil souple
		mm^2	0.14…2.5	0.14…2.5	0.14…2.5	0.14…2.5
		AWG	26…14	26…14	26…14	26…14
Couple de serrage		Nm	0.6	0.6	0.6	0.6

X-2022, www.findernet.com

Schémas de raccordement

Système triphasé

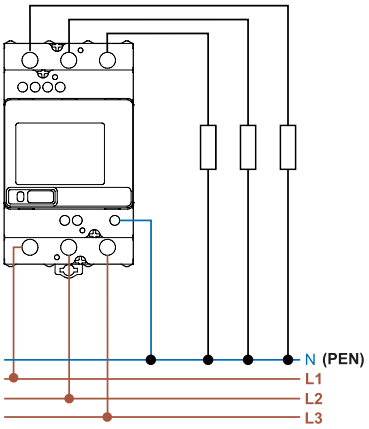

Type 7M.38.8.400.0112

Système monophasé

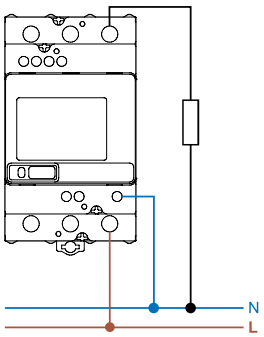

Type 7M.38.8.400.0112

Système Modbus ou M-Bus

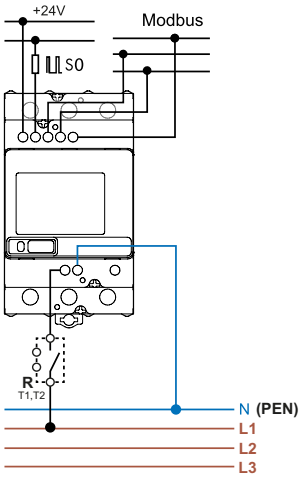

Type 7M.38.8.400.0212

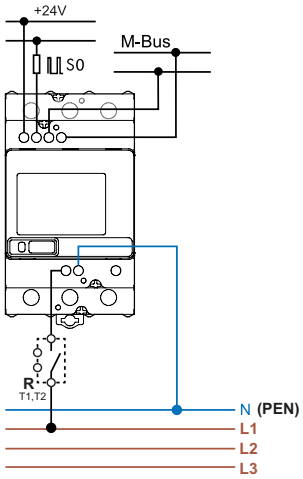

Type 7M.38.8.400.02312

E

Deux modes de programmation pour les compteurs d'énergie avec la technologie NFC

"Smart"

Par l'intermédiaire d'un smartphone avec la technologie NFC et l'application Finder toolbox NFC (iOS ou Android).



"Classic"

Avec bouton tactile permettant de faire défiler les différents éléments du compteur.

Android, Google Play and the Google Play logo are trademarks of Google Inc.
Apple is a trademark of Apple Inc. App Store is a service mark of Apple Inc.

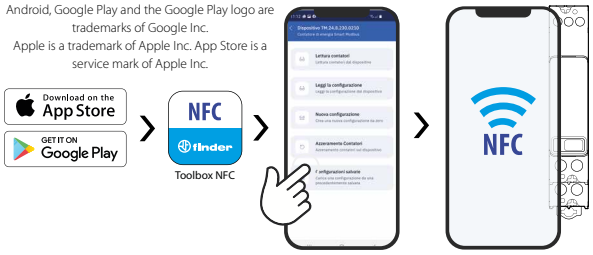

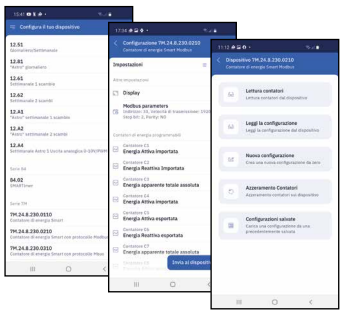

E

Programmation avec Finder Toolbox NFC
Une fois l'application Finder Toolbox NFC installée, vous pouvez facilement programmer votre appareil grâce à la technologie NFC. Même en l'absence d'alimentation électrique, il sera possible de relever l'énergie consommée, vérifier la configuration existante et les paramètres du protocole du communication, sauvegarder et partager les réglages avec d'autres utilisateurs. Il suffit alors d'approcher le smarphone du produit pour transférer les données

Finder Toolbox NFC pour consultation
Avec Finder Toolbox NFC, vous pouvez accéder à toutes les nouveautés et aux fiches techniques des produits Finder.

X-2022, www.findernet.com

Exemples d'utilisation de l'application Finder Toolbox NFC

Lire les compteurs

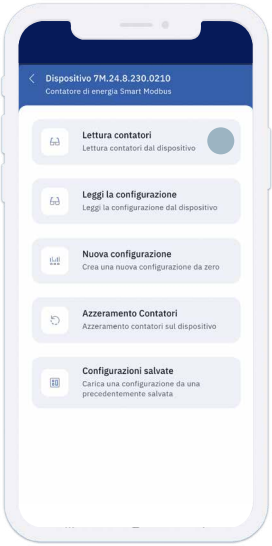

Si vous voulez visualiser tous les compteurs, sélectionner "**lire les compteurs**"



Même en l'absence d'alimentation électrique, toutes les mesures peuvent être visualisées grâce à l'application - pas uniquement les valeurs MID

Régler les paramètres Modbus

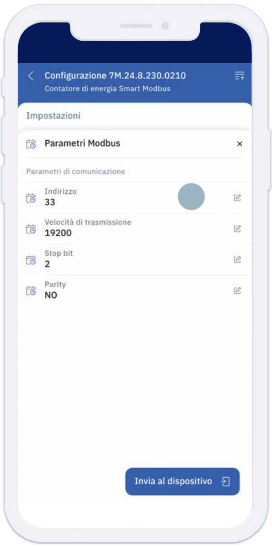

Sélectionner "**Adresse**" de façon à changer les valeurs par défaut

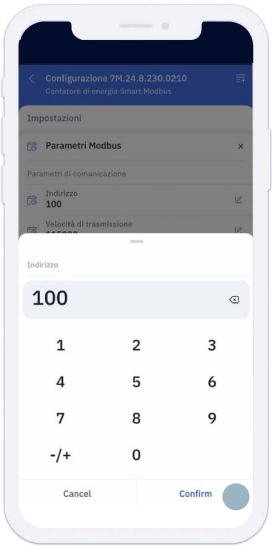

Ecrire la nouvelle adresse: **100**. Cliquer sur "**Confirmer**"

Charger une configuration

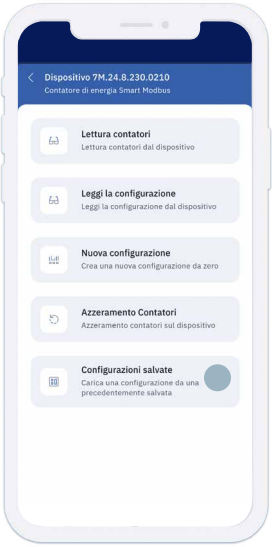

Charger une configuration sauvegardée précédement

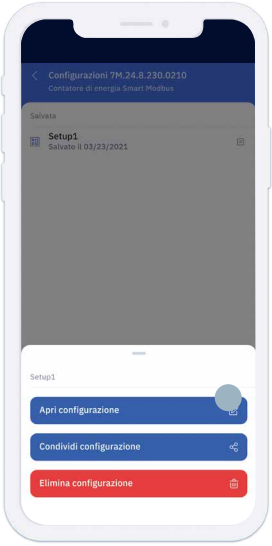

Schémas d'encombrement

Type 7M.24.8.230.0001

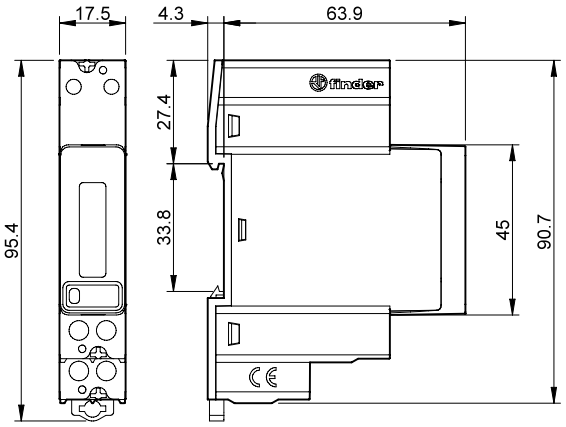

Type 7M.24.8.230.0010

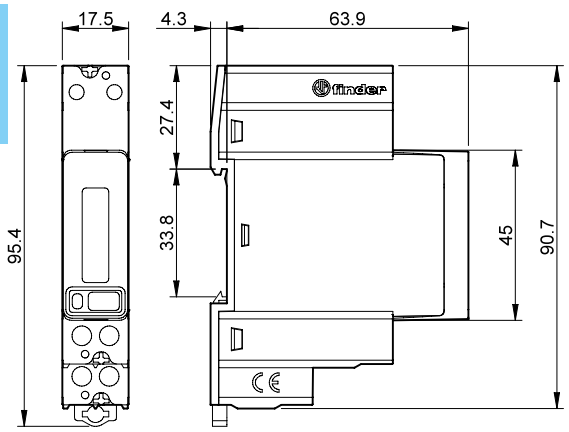

Type 7M.24.8.230.0110

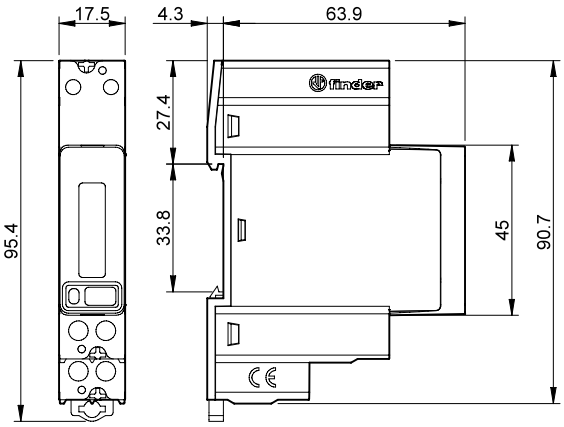

Type 7M.24.8.230.0210

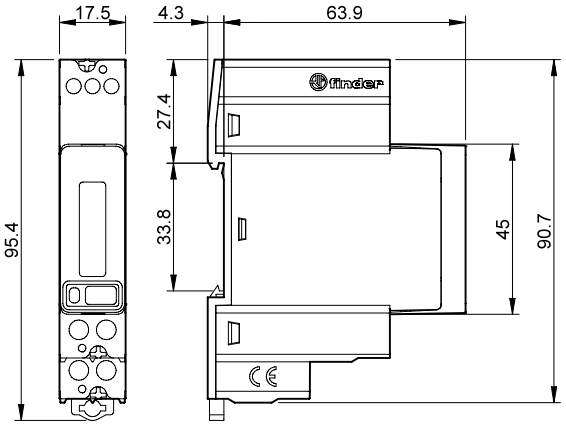

Type 7M.24.8.230.0310

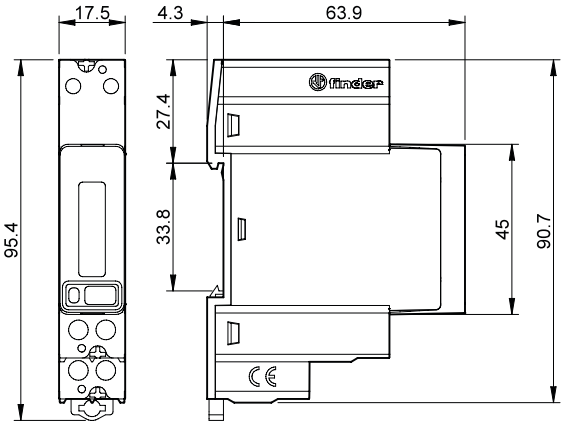

X-2022, www.findernet.com

Schémas d'encombrement

Type 7M.38.8.400.0112

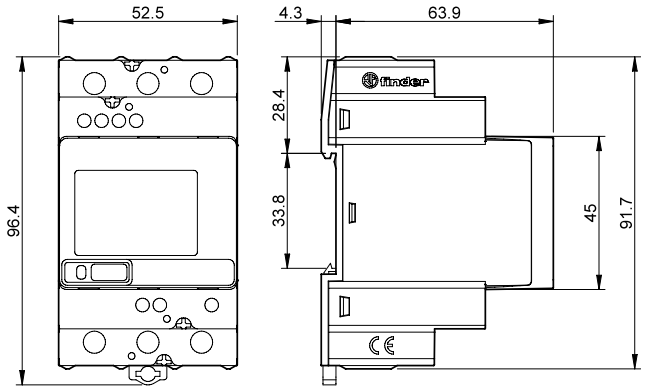

Type 7M.38.8.400.0212

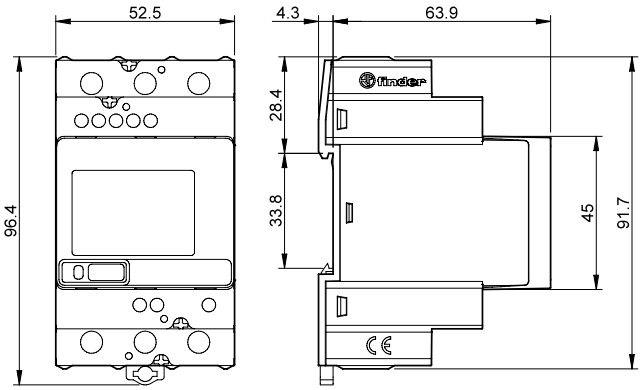

Type 7M.38.8.400.0312

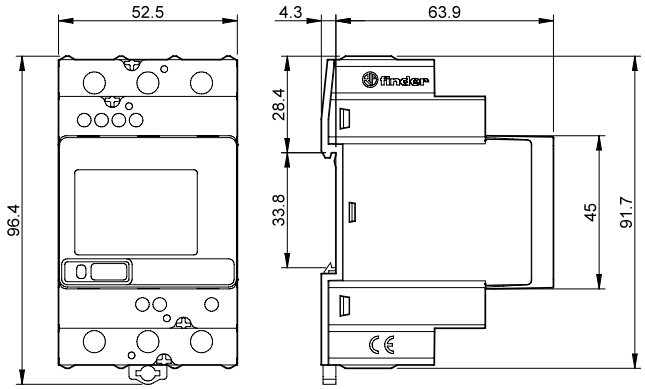

E