PROJECTEUR LED MODULABLE

Fiche Technique

IN HOUSE LED
www.my-netelec.com

PROJECTEUR LED MODULABLE

PRO Gamme

Nouveau système modulable un design unique IN HOUSE LED



DONNÉES TECHNIQUES

- Garantie 3 ans
- Matériaux : Aluminium / verre
- Normes : CE
- Durée de vie : 30 000 heures - L70B50
- IP65 - Faisceau 120°
- Détection IR en option
- Alimentation 220-240V

CARACTÉRISTIQUES

Référence	Finition	T° couleur CCT réglable	IRC	Lumens	W
PRO30NR	Noir	3000, 4000 et 6000K°	⟩ 80	2750 - 3000 - 2800 Lumens	30
PRO30BL	Blanc	3000, 4000 et 6000K°	⟩ 81	2750 - 3000 - 2800 Lumens	30

DIMENSIONS

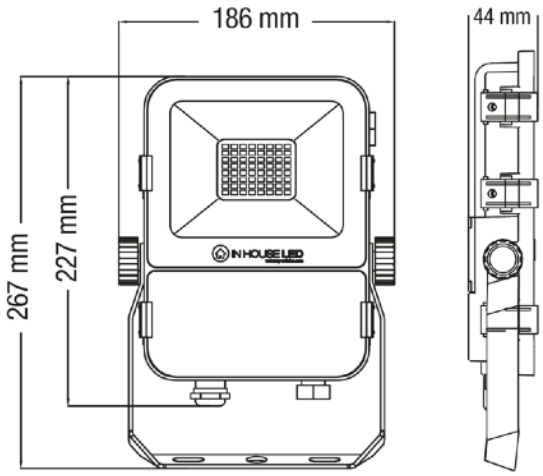

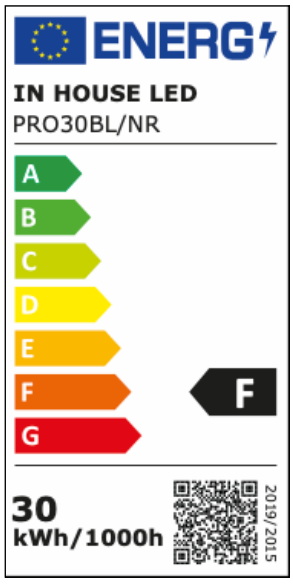

OPTIONS

Référence	Désignation
PRODETEC30NR	Détecteur clipsable pour PRO30NR
PRODETEC30BL	Détecteur clipsable pour PRO30BL



DONNEES TECHNIQUES DETECTION

Référence	PRODETEC15NR	PRODETEC15BL
	NOIR	**BLANC**
Angle et distance de détection	90° / 6-8m	90° / 6-8m
Type de détecteur	Infrarouge	Infrarouge
Temps de fonctionnement	Mini 10s - Maxi 10mn	Mini 10s - Maxi 10mn
Déclenchement	Si lumière 〈 5Lux	Si lumière 〈 5Lux

INSTALLATION (connection des câbles)



1. Remonter le support et ouvrez les boucles.

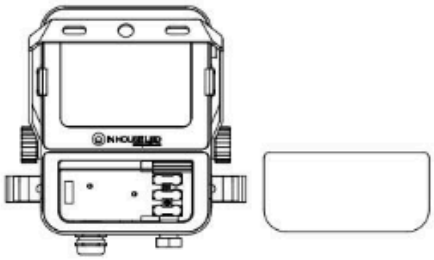

2. Enlevez le verre

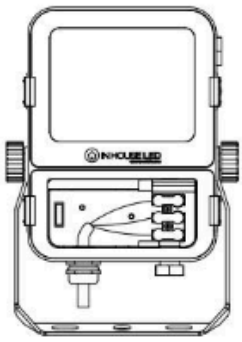

3. Connecter le câble (3G*1.5RNF)



4. Remettre le verre



5. Fermez les boucles

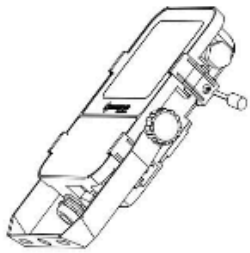

6. Verrouillez les boucles par des vis

INSTALLATION (remplacement du module de détection)

	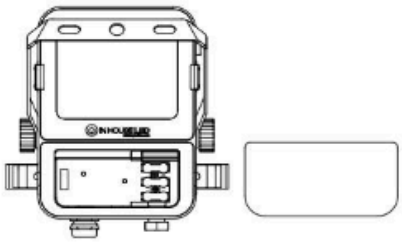	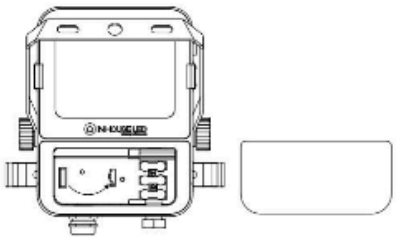
1. Remontez le support et ouvrez les boucles	**2.** Enlevez le verre	**3.** Retirez le shunt en plastique

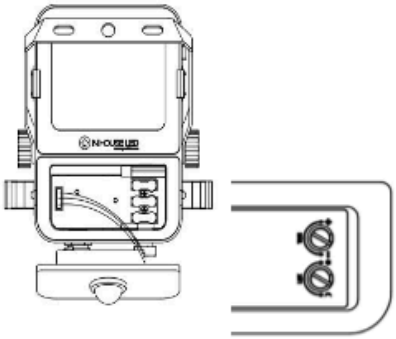	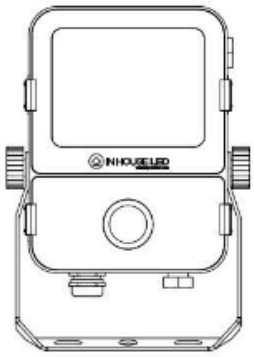	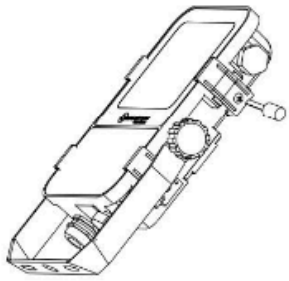
4. Connectez le module de détection et procédez aux réglage	**5.** Remettez le verre et fermez les boucles	**6.** Verrouillez les boucles par les vis

- **TIME:**

Ce bouton permet d'ajuster la durée de fonctionnement de l'éclairage de 10sec à 10min :

- TIME sur « - » : le temps de fonctionnement sera le minimum (10S)
- TIME sur "+", le temps de fonctionnement sera le maximum (10min).

- **LUX:**

Ce bouton permet de déterminer la mise en route du détecteur en se basant sur les LUX :

- LUX sur « » : mode Nuit, mise en route dès que la lumière ambiante est inférieure à 5 lux
- LUX sur "☼" : mode Jour, mise en route constante.