LUXNA

Hublot Multi Power CCT

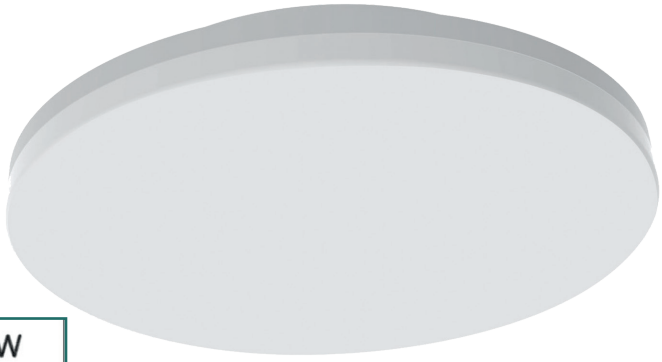

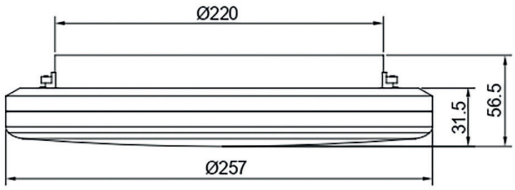

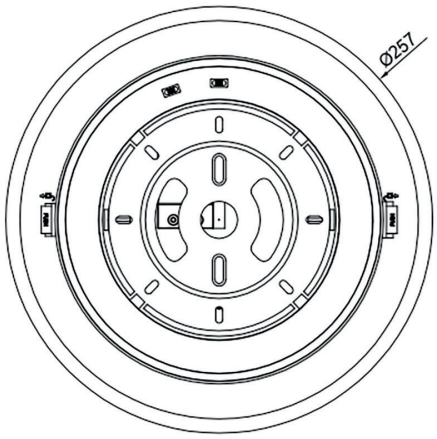



LES + PRODUITS

- 3 puissances réglables : 10 W, 15 W ou 20 W
- 3 températures de couleur réglables : 3000 K, 4000 K ou 6000 K
- Température de fonctionnement : -20°C à +55°C
- Montage en saillie sur mur ou plafond
- Corps en polycarbonate
- Existe en version détection HF
- Passage de câble sur le côté

IP54 · GARANTIE 3 ANS · IK07 · 30 000h

Référence	Désignation	Dimensions Ø x h (mm)	Poids (kg)	UE	Carton
LXHMPCCT	Hublot Multi Power CCT	257 x 57	0,78	1	10
LXHMPCCTHF	Hublot Multi Power CCT HF	257 x 57	0,78	1	10

Référence	Lumens			lm/W	Angle	IRC	Classe	IP	IK	Durée de vie	L.B.F.	Garantie
	10 W	15 W	20 W									
LXHMPCCT	1100 lm	1650 lm	2200 lm	110	150°	80	2	54	07	30 000 h	L70B50	3 ans
LXHMPCCTHF	1100 lm	1650 lm	2200 lm	110	150°	80	2	54	07	30 000 h	L70B50	3 ans

LUXNA
Yesss Distribution ZAC du Caillou
8 / 10 rue Jules Verne 69630 Chaponost
+33(0) 4 78 56 95 95
YESSS MARQUES EXCLUSIVES