ÉCLAIRAGE FONCTIONNEL

LUXNA

Rubans LED de chantier

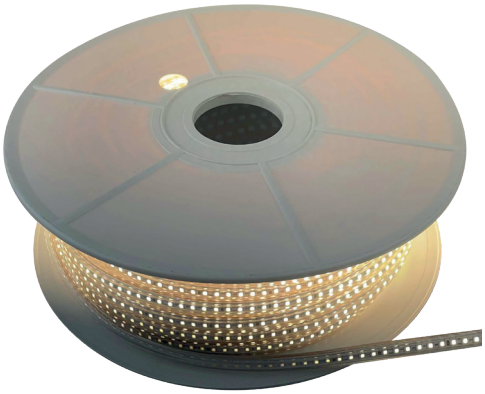



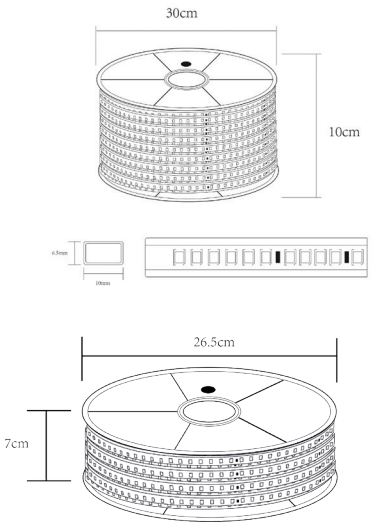

LES + PRODUITS

- Éclairage de chantier pour une utilisation extérieure et intérieure
- 144 LED au mètre
- Température de fonctionnement - 30 °C à 50 °C
- Sécable tous les mètres
- Installation réservée aux professionnels
- 50 m de longueur maximum
- Alimentation 230 V fournie

10 W/m | IP65 | IK08 | 15 000h | GARANTIE 2 ANS

Référence	Dimensions L x l x h (mm)	Poids (kg)	W/m	Lumens / m	lm / W	Temp. couleur	Angle
LXRLC50M	50 000 x 10 x 6,5	4,26	10	935 lm	94	4000 K	120°
LXRLC20M	20 000 x 10 x 6,5	1,95	10	935 lm	94	4000 K	120°

Référence	Classe	IP	IK	Durée de vie	L..B..	Garantie	UE	Carton
LXRLC50M	2	65	08	15 000 h	L70B50	2 ans	1	4
LXRLC20M	2	65	08	15 000 h	L70B50	2 ans	1	5

Référence	Désignation
LXRLC02	Câble connecteur ruban LED chantier 8 A CL2
LXRLC04	Connecteur PVC IP65 ruban LED chantier
LXRLC05	Embout ruban LED chantier
LXRLC06	Clip de fixation ruban LED chantier



LXRLC02



LXRLC04



LXRLC05



LXRLC06

LUXNA

Yesss Distribution ZAC du Caillou
8 / 10 rue Jules Verne 69630 Chaponost
+33(0) 4 78 56 95 95

YESSS DISTRIBUTION