PROJECTEUR LED CHANTIER

Fiche Technique

IN HOUSE LED
www.my-netelec.com



Projecteur led chantier rechargeable
Sur trépied

Pour vos chantiers intérieurs , extérieurs.

Facile d'utilisation , compact

S'adapte à toutes les situations

DONNÉES TECHNIQUES

- Référence : **L50021W/EVO**
- Puissance : 10W - 6000 Lumens (max)
- Température CCT : 6000K° flicker free
- Angle : 150°
- Batterie : 7,4V - 4400mAh (5V-2A)
- IRC >70
- Matière : boitier PA66 + Aluminium
- Mode : 100% - 30% - Flash - OFF
- IP : 44 - Utilisation : -20 / +45°C
- Garantie : 2 ans
- Dimensions : 159 x 66 x 60 cm (ouvert)
- Dimensions : 70 x 14 x 11 cm (fermé)
- Poids : 2,5 Kgs
- Accessoires : 1 adaptateur
  1 câble 1m type-C
- Temps de charge : 5-6 heures
- Autonomie : 2,5 - 7 heures
- Normes : CE - ROHS- 650°C
- Classe : II

PROJECTEUR LED CHANTIER

Fiche Technique

DIMENSIONS

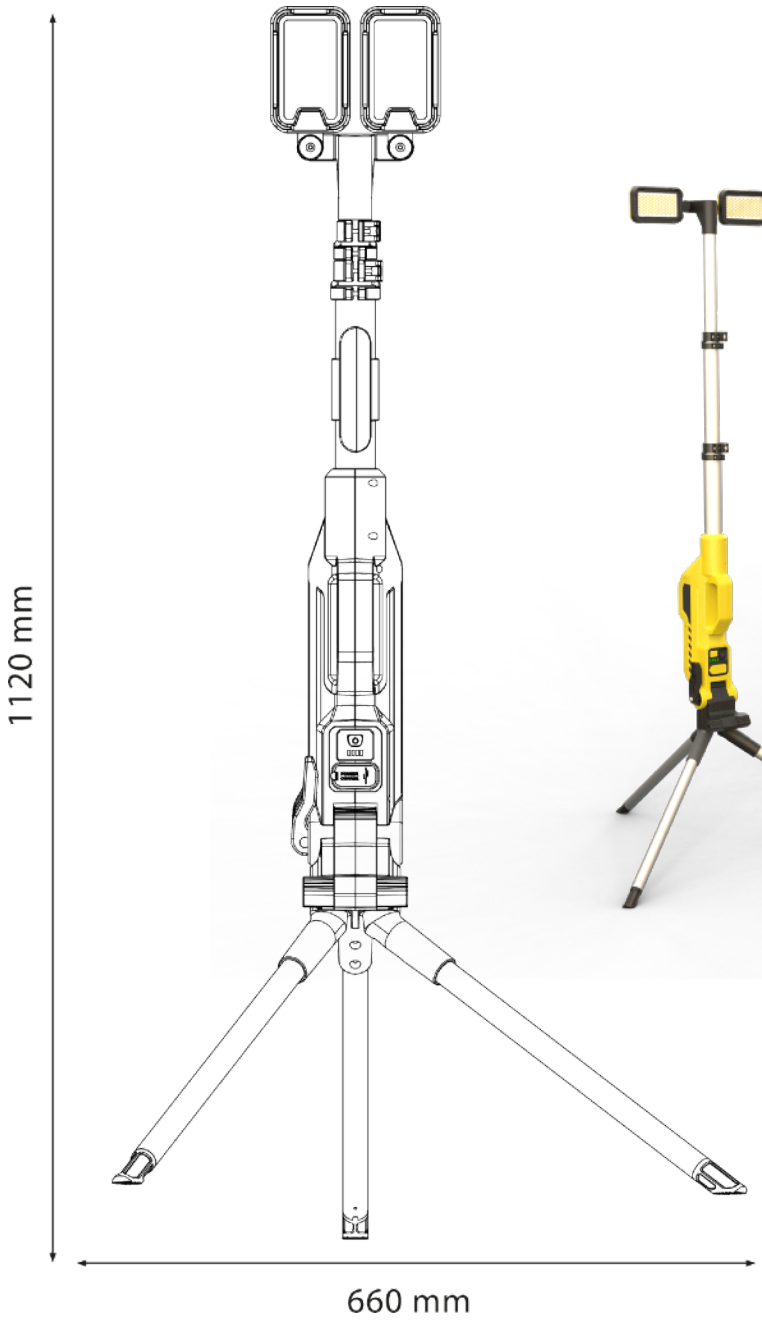



ACCESSOIRES

- Fourni : 1adaptateur + 1ml de câble type-C



PROJECTEUR LED CHANTIER

Fiche Technique

COURBE DE PERTE DE FLUX

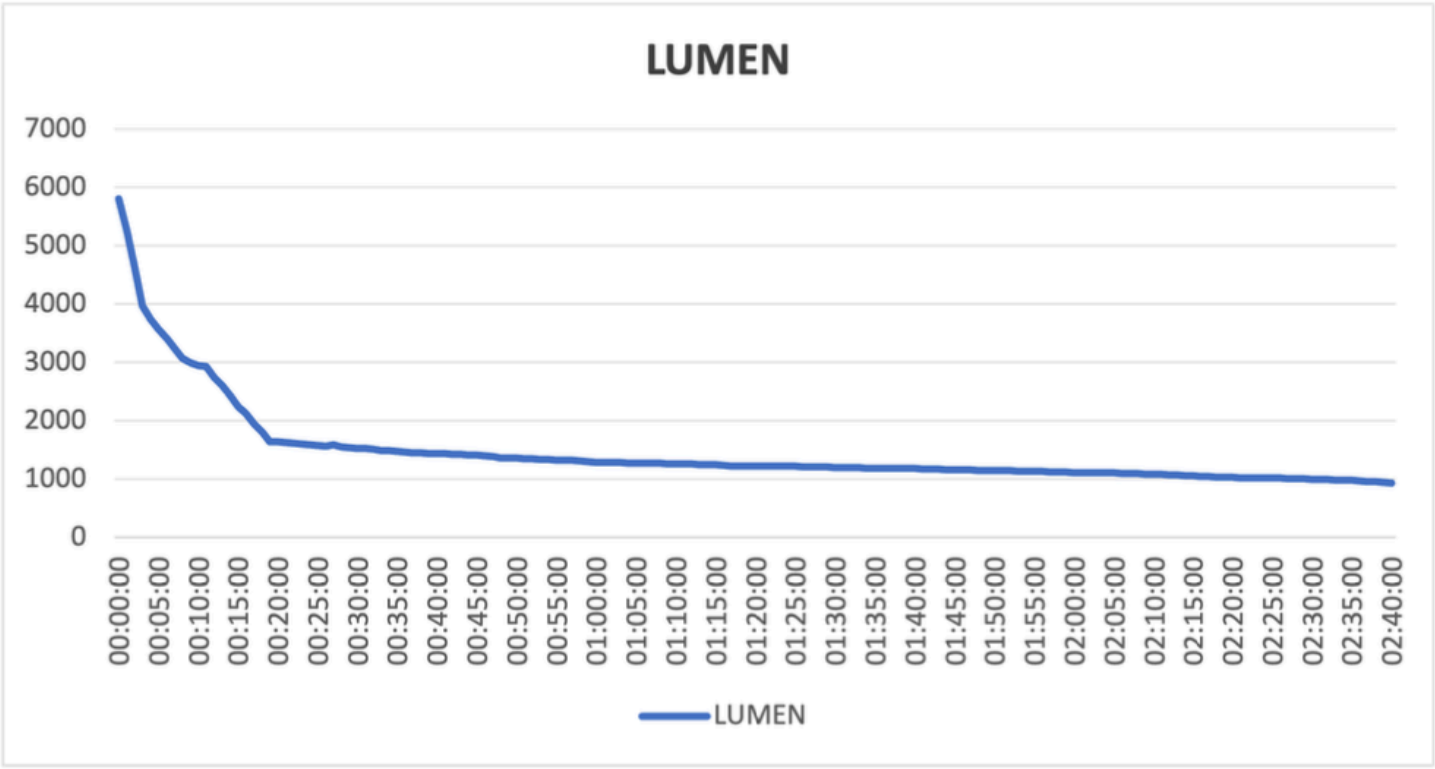

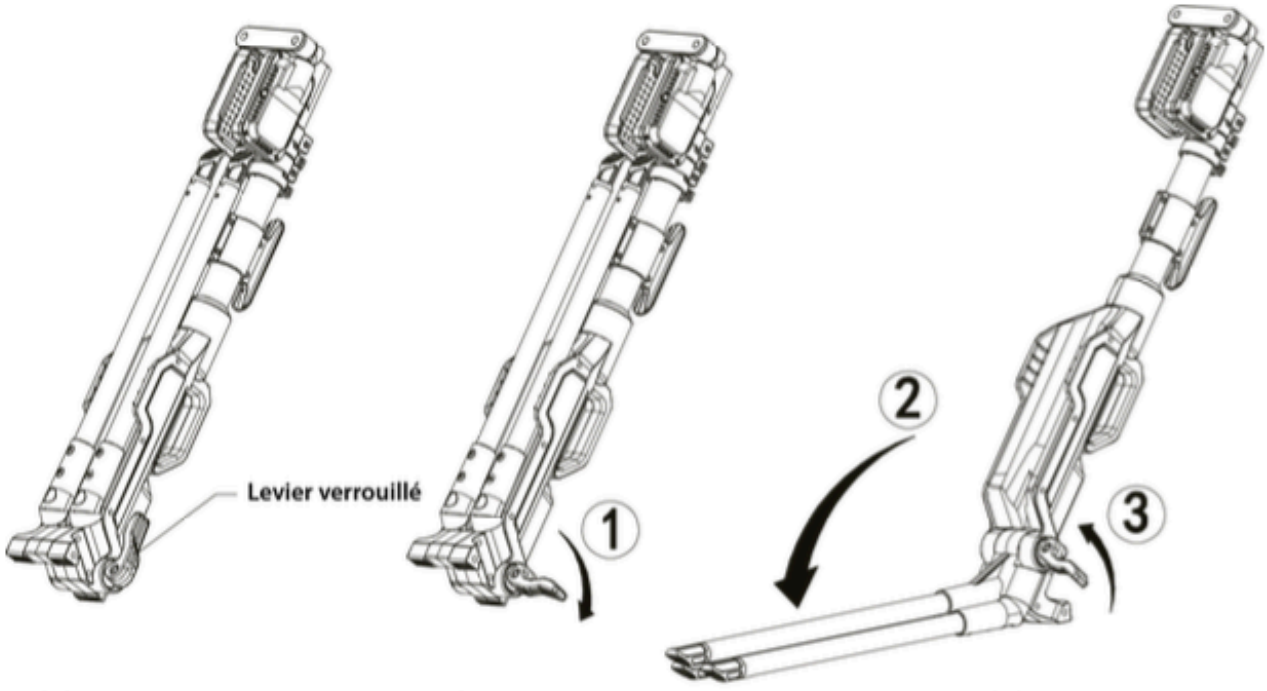

Schéma 1 Schéma 2 Schéma 3

PROJECTEUR LED CHANTIER

Fiche Technique

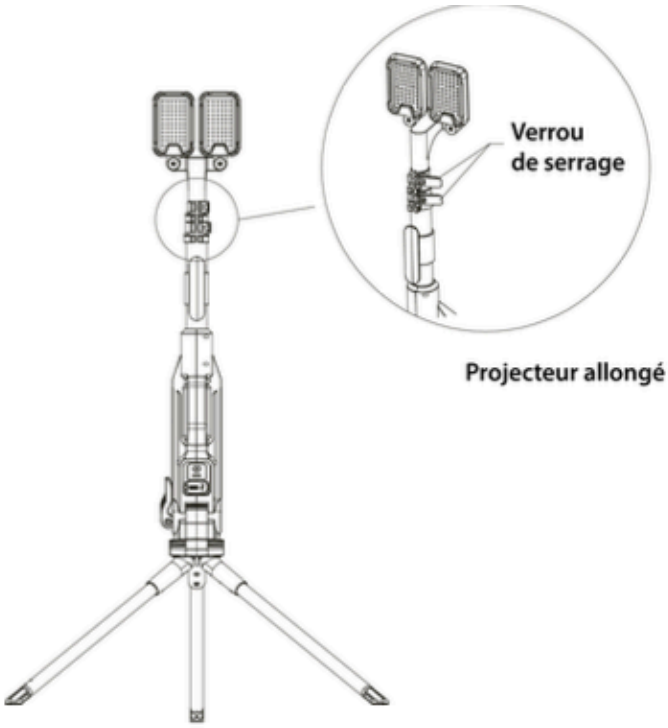

Schéma 6

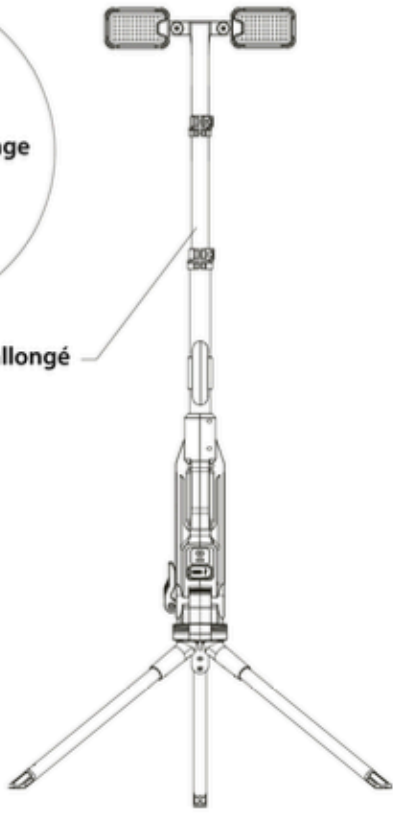

Schéma 7

Les 2 lumières peuvent être ajustées
d'haut en bas jusqu'a 180°

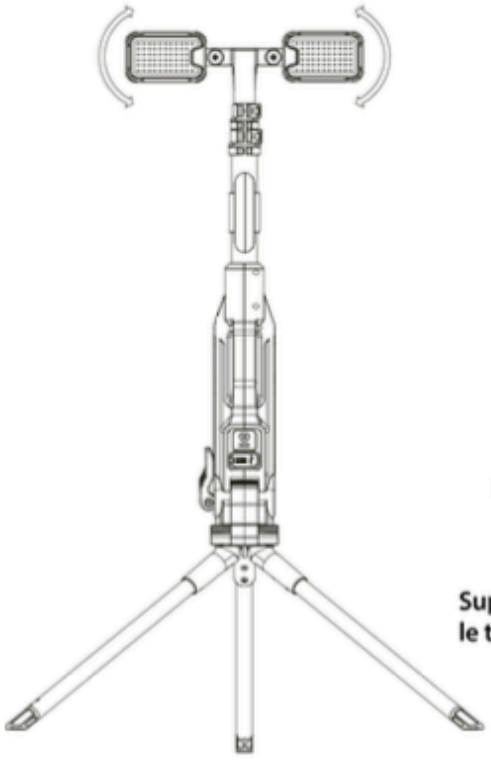

Schéma 8

Les 2 lumières peuvent être ajustées jusqu'a 360°

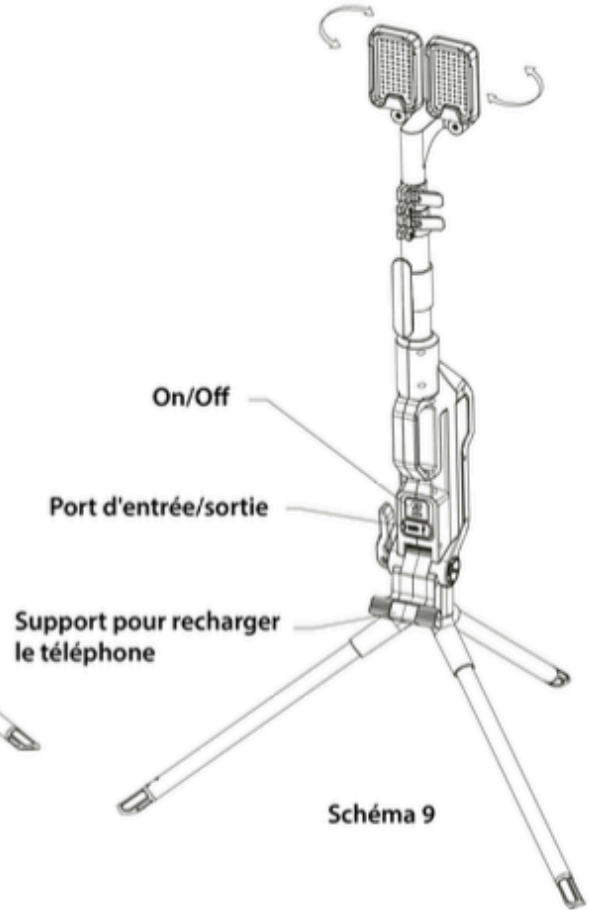

Schéma 9