RUBAN LED CHANTIER 50ML

Fiche Technique

IN HOUSE LED
www.my-netelec.com





Ruban led chantier sur enrouleur 50 ml

Pour vos chantiers intérieurs , extérieurs.

Facile d'utilisation

Longueur 50 ml - 5000K°

DONNÉES TECHNIQUES

- Référence : L50050W
- Température CCT : 5000K°
- Lumens : 935Lm /ml - (10W/ ml)
- Tension : 230VAC - 50Hz
- Câble alimentation : 0,50 ml
- Matière : boitier NOIR en PC
- IP : 65
- Longueur totale : 50 ml
- Recoupable : oui , tous les mètres
- Garantie : 2 ans (L70B50 - 15000h)
- Dimensions : 39,5 x 21 x 28cm
- Normes : CE

Distribué par / Distribuito da / Distributed by / Vertrieben von NETELEC SRL FR - rue Philemon Laugier - 83400 Hyeres les Palmiers

RUBAN LED CHANTIER 50ML

Fiche Technique

DIMENSIONS

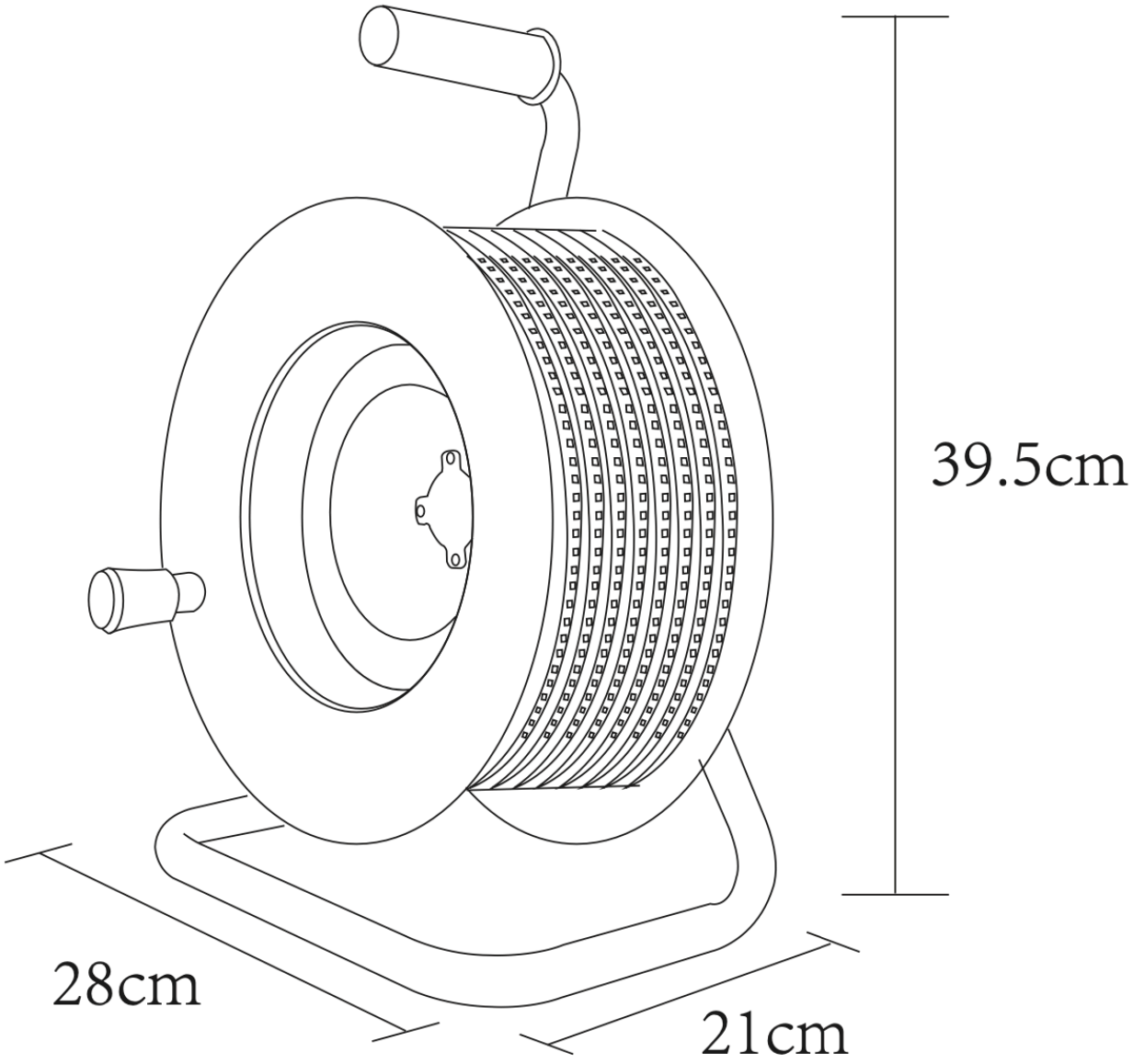

Distribué par / Distribuito da / Distributed by / Vertrieben von NETELEC SRL FR - rue Philemon Laugier - 83400 Hyeres les Palmiers

RUBAN LED CHANTIER 50ML

Fiche Technique

ACCESSOIRES

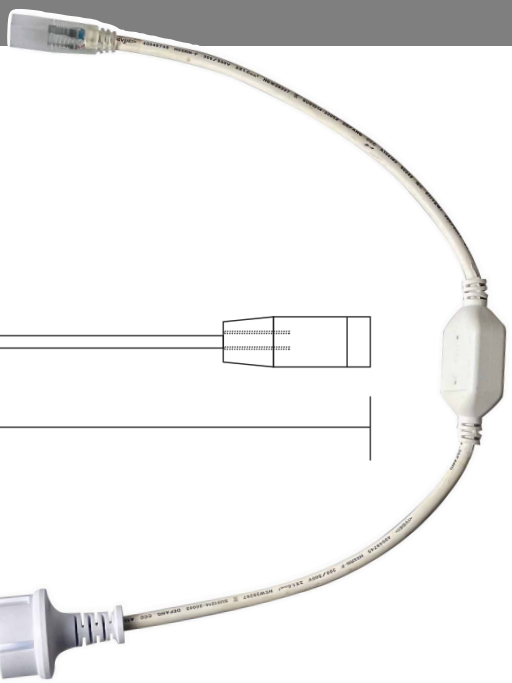

- Référence : L50051W - Cordon d'alimentation





Référence : L50052W - Connecteur ruban/ruban

Dimensions : 26,8 x 10,5 x 10,5mm

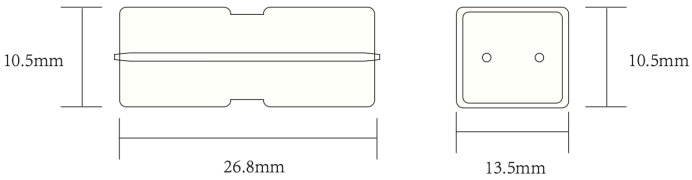



Référence : L50053W - Capuchon d'extrémité

Dimensions : 12 x 8 x 8mm

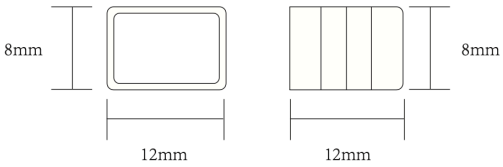

Référence : L50054W - Clip de montage

Dimensions : 30 x 8,8 x 8,8mm



