DRAINBOX
Regards électriques et hydrauliques

arnocanali
per portare energia

FABRIQUÉ EN
ITALIE

INFOS DU PRODUIT

Matériau de base : Polypropylène
Matériau du couvercle : Polypropylène
Température de fonctionnement : -15°C +60°C
Typologie : fond ouvert (PB1520 fermé)
Test de résistance : UNI EN 124
Conformité : CE, RoHS 2015/863/EU

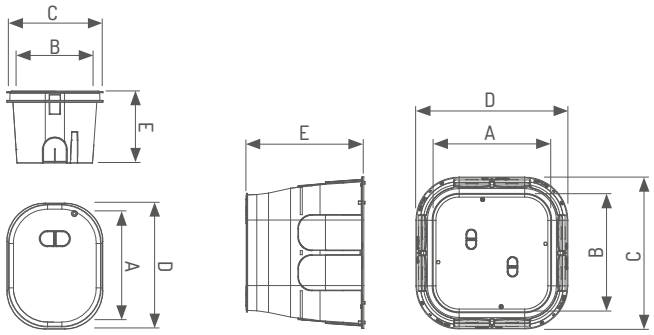

DRAINBOX REGARDS ÉLECTRIQUES ET HYDRAULIQUES

RÉFÉRENCE	COULEUR DU COUVERCLE	CHARGE MAX	A (MM)	B (MM)	C (MM)	D (MM)	E (MM)
PB1520V	Vert Pelouse	130 kg	170	125	155	200	120
PB1520G	Gris Pierre						
PB2020V	Vert Pelouse	400 kg	180	180	250	250	210
PB2020G	Gris Pierre						
PB3030V	Vert Pelouse	500 kg	230	230	320	320	230
PB3030G	Gris Pierre						
PB4040V	Vert Pelouse		300	300	405	405	300
PB4040G	Gris Pierre						



PB1520..



PB2020..



PB3030..



PB4040..

eris

YESSS
MARQUES EXCLUSIVES

DRAINBOX
Regards électriques et hydrauliques

arnocanali
per portare energia

FABRIQUÉ EN **ITALIE**

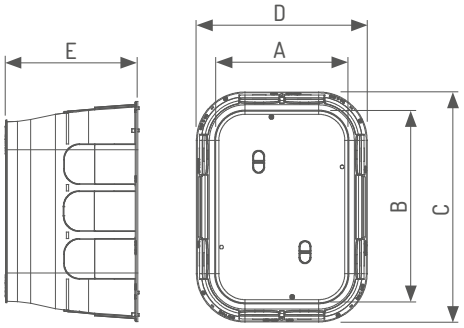

DRAINBOX REGARDS ÉLECTRIQUES ET HYDRAULIQUES

RÉFÉRENCE	COULEUR DU COUVERCLE	CHARGE MAX	A (MM)	B (MM)	C (MM)	D (MM)	E (MM)
PB4050V	Vert Pelouse	1200 kg	405	280	525	395	300
PB4050G	Gris Pierre						
PB5060V	Vert Pelouse	600 kg	455	380	605	520	300
PB5060G	Gris Pierre						



PB4050..



PB5060..

COULEURS DISPONIBLES DES COUVERCLES



VERT PELOUSE



GRIS PIERRE

YESSS
MARQUES EXCLUSIVES

DRAINBOX
Regards électriques et hydrauliques

arnocanali
per portare energia

FABRIQUÉ EN
ITALIE

KIT PORTE-POTEAU Ø60 MM

RÉFÉRENCE	DESCRIPTION
PBR60	N.1 Cylindre porte-poteau N.1 Bride de finition N.1 Boîte de dérivation Le kit peut être installé uniquement sur les boîtiers PB2020, PB303, PB3040





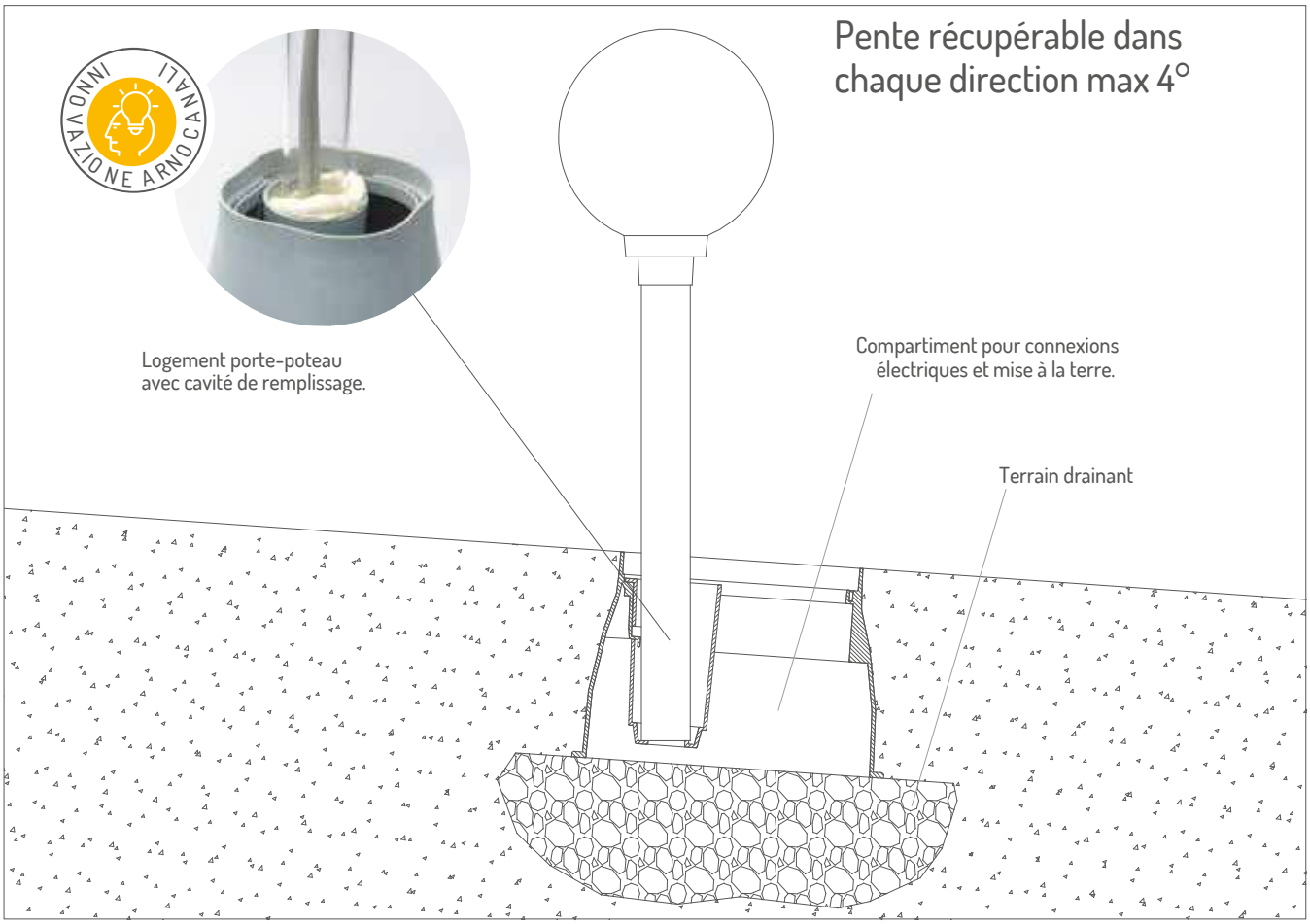

Ce regard avec cylindre porte-poteau permet l'installation d'un poteau d'éclairage ø60 mm (il est recommandé d'utiliser des poteaux d'une hauteur maximale de 1,5 m).
Le diamètre intérieur du cylindre est augmenté, pour pouvoir compenser une éventuelle pente du terrain de max 4°. Une fois le poteau positionné et fixé dans la position souhaitée, l'espace autour devra être rempli avec du sable ou de la mousee.

eris

YESSS
MARQUES EXCLUSIVES

DRAINBOX
Regards électriques et hydrauliques

arnocanali
per portare energia

FABRIQUÉ EN **ITALIE**

FOND FERMÉ ET SÉPARATEUR POUR REGARDS DRAINBOX

RÉFÉRENCE	DESCRIPTION
PF2020	Accessoire pour fermer le fond du boîtier et le séparer intérieurement (séparateur disponible uniquement pour les boîtiers PB2020, PB3030, PB4040)
PF3030	
PF4040	
PF4050	





DIMENSIONS DES TUYAUX INSTALLABLES DANS LES BOÎTIERS DRAINBOX

RÉFÉRENCE	Ø25 (MM)	Ø30 (MM)	Ø40 (MM)	Ø50 (MM)	Ø63 (MM)	Ø75 (MM)	Ø90 (MM)	Ø110 (MM)	Ø125 (MM)	Ø140 (MM)	Ø160 (MM)	Ø200 (MM)
PB1520	•	•	•	•								
PB2020			•	•	•	•	•	•				
PB3030					•	•	•	•	•			
PB4040							•	•	•	•	•	
PB4050					•	•	•	•	•	•	•	
PB5060							•	•	•	•	•	•

eris

YESSS
MARQUES EXCLUSIVES

DRAINBOX
Regards électriques et hydrauliques

arnocanali
per portare energia

FABRIQUÉ EN
ITALIE

1	PB2020	1 robinet de prise d'eau
2	PB3030	De min 1 à max 2 électrovannes
3	PB4040	De min 2 à max 4 électrovannes
4	PB4050	De min 3 à max 4 électrovannes
5	PB5060	De min 4 à max 8 électrovannes

Quantité d'électrovannes installables dans les boîtiers Drainbox

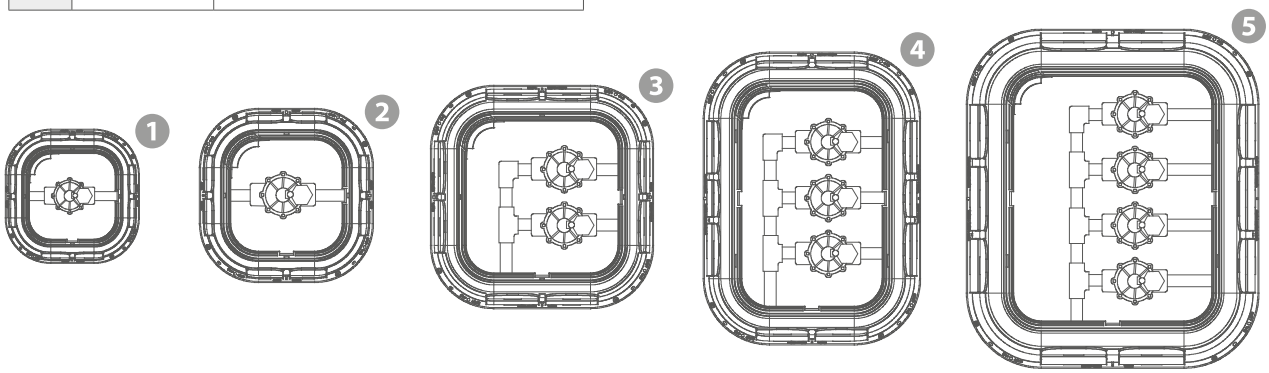

Avec un cutter robuste, on enlève les diaphragmes pré-découpés

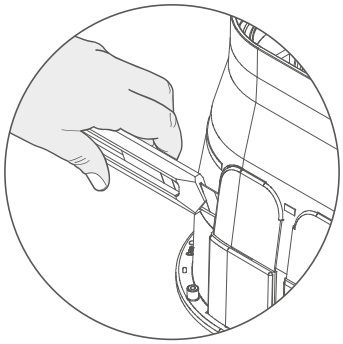

PATENTED
BREVETTATO

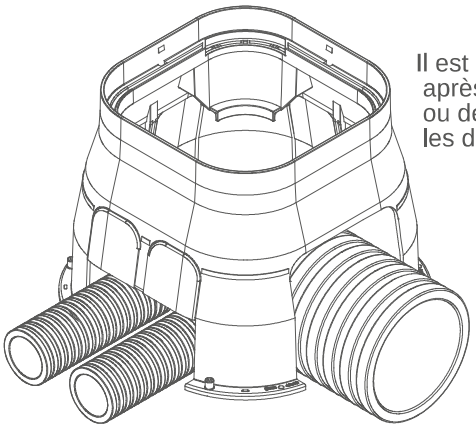

Il est possible d'appliquer les boîtiers après la pose des conduits de câbles ou des tuyaux d'irrigation en enlevant les diaphragmes pré-découpés

eris

YESSS
MARQUES EXCLUSIVES

DRAINBOX
Regards électriques et hydrauliques

arnocanali
per portare energia

FABRIQUÉ EN **ITALIE**

POTEAUX EN FIBRE DE VERRE Ø60 MM

RÉFÉRENCE	LONGUEUR	COULEUR	TEMPÉRATURE	ÉPAISSEUR	ENFOUISSEMENT
PVR10	1000 mm	Noir	-25°C +85°C	2,5 mm	320 mm
PVR15	1500 mm				380 mm
PVR20	2000 mm				440 mm
PVR25	2500 mm				500 mm
PVR30	3000 mm				560 mm
PVR35	3500 mm				620 mm
PVR40	4000 mm				680 mm



BOÎTE DE DÉRIVATION POUR POTEAUX Ø60 MM

RÉFÉRENCE	MATÉRIAU	DIMENSIONS	DESCRIPTION
PVR60M	Polypropylène	Ø52 x 170 mm	Boîte avec 3 bornes de 6 mm²



Cette boîte de dérivation, à installer au sommet du poteau, maitient les connexions toujours propres et sèches, loin du sol, protégées de l'humidité et de l'eau qui pourraient provoquer des courts-circuits dans l'installation. Très souvent, on trouve des regards inondés, et il n'est ni sûr ni agréable de devoir intervenir les mains dans l'eau. De plus, la maintenance peut être effectuée debout, sans avoir à se baisser jusqu'au sol. Une solution fonctionnelle et innovante pour tous les luminaires de jardin.



YESSS
MARQUES EXCLUSIVES