Coloris	IK	IP
Ivoire AFNOR 3225 NF X 08-002	10 NF EN 62262	43 NF EN 60529

SOCLE DOUBLE S20

Code article 54037 **Codet 6980036**

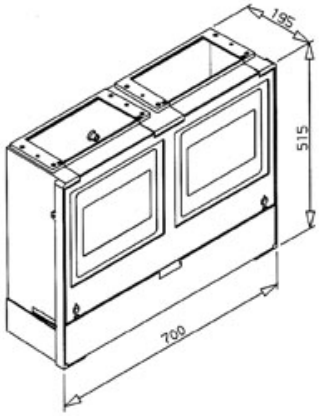

Fonction :

- Distribution et branchement individuel type 1 ou 2 pour client monophasé ou triphasé jusqu'à 60 A

Descriptif technique :

Socle double pour coffret S20
- Serrure Triangle
- Coloris Ivoire

Domaine(s) d'utilisation :

- Exploitation dans le cadre de rénovation d'un réseau électrique basse tension jusqu'à 440 V
- Produits d'émergence de réseaux souterrains installés en extérieur sur le domaine public ou en limite de propriété

Norme(s) de référence :

- HN 62-S-20

Données techniques :

Libellé	Valeur	Normes
T° utilisation	-25°C à + 40°C	
Matière	Polyester teinté masse	HN 60-E-02 HN 60-S-02
Dimensions (mm)	515 x 700 x 195 mm	
Poids (kg)	-	
Type d'enveloppe	socle complet	